P57P01

GB | Wireless Doorchime 10
CZ | Bezdrátový zvonek 15
SK | Bezdrôtový zvonček 20
PL | Dzwonek bezprzewodowy 26
HU | Vezeték nélküli csengő 31
SI | Brezžični zvonec 37
RS|HR|BA|ME | Bežično zvono 42
DE | Drahtlose Klingel 48
UA | Бездротовий дзвінок 54
RO|MD | Sonerie fără fir 60
LT | Belaidis durų skambutis 65
LV | Bezvadu durvju zvans 71
EE | Juhtmeta uksekell 76
BG | Безжичен звънец 81
FR|BE | Carillon sans fil 87
IT | Campanello senza fili 94
NL | Draadloze deurbel 100
ES | Timbre inalámbrico 105
PT | Campainha sem fios 111
GR|CY | Ασύρματο κουδούνι ... 116
SE | Trådlös dörrklocka 122
FI | Langaton ovikello 128
DK | Trådløs dørklokkespil 133

CE www.emos.eu

https://en.b2b.emos.cz/download

GB | Hereby, EMOS spol. s r.o., declares that the radio equipment type P57P01 is in compliance with Directive 2014/53/EU. The full text of the EU declaration of conformity is available at the following internet address: http://www.emos.eu/download.

CZ | Tímto EMOS spol. s r.o. prohlašuje, že typ rádiového zařízení P57P01 je v souladu se směrnicí 2014/53/EU. Úplné znění EU prohlášení o shodě je k dispozici na těchto internetových stránkách http://www.emos.eu/download.

Zařízení lze provozovat na základě všeobecného oprávnění č. VO-R/10/05.2025-5 v platném znění.

SK | EMOS spol. s r.o. týmto vyhlasuje, že rádiové zariadenie typu P57P01 je v súlade so smernicou 2014/53/EÚ. Úplné EÚ vyhlásenie o zhode je k dispozícii na tejto internetovej adrese: http://www.emos.eu/download.

PL | EMOS spol. s r.o. niniejszym oświadcza, że typ urządzenia radiowego P57P01 jest zgodny z dyrektywą 2014/53/UE. Pełny tekst deklaracji zgodności UE jest dostępny pod następującym adresem internetowym: http://www.emos.eu/download



Zgodnie z przepisami Ustawy o ZSEiE zabronione jest umieszczanie łącznie z innymi odpadami zużytego sprzętu oznakowanego symbolem przekreślonego kosza. Użytkownik, chcąc pozbyć się sprzętu elektronicznego i elektrycznego, jest zobowiązany do oddania go do punktu zbierania zużytego sprzętu. W sprzęcie nie znajdują się składniki niebezpieczne, które mają szczególnie negatywny wpływ na środowisko i zdrowie ludzi. Obecność w sprzęcie niebezpiecznych substancji, mieszanin oraz części składowych ma potencjalny (szkodliwy) wpływ dla środowisko i zdrowie ludzi.

HU | EMOS spol. s r.o. igazolja, hogy a P57P01 típusú rádióberendezés megfelel a 2014/53/EU irányelvnek. Az EU-megfelelőségi nyilatkozat teljes szövege elérhető a következő internetes címen: http://www.emos.eu/download.

SI | EMOS spol. s r.o. potrjuje, da je tip radijske opreme P57P01 skladen z Direktivo 2014/53/EU. Celotno besedilo izjave EU o skladnosti je na voljo na naslednjem spletnem naslovu: http://www.emos.eu/download

RS|HR|BA|ME | EMOS spol. s r.o. ovime izjavljuje da je radijska oprema tipa P57P01 u skladu s Direktivom 2014/53/EU Cjeloviti tekst EU izjave o sukladnosti dostupan je na sljedećoj internetskoj adresi: http://www.emos.eu/download.

DE | Hiermit erklärt EMOS spol. s r.o., dass der Funkanlagentyp P57P01 der Richtlinie 2014/53/EU entspricht. Der vollständige Text der EU-Konformitätserklärung ist unter der folgenden Internetadresse verfügbar: http://www.emos.eu/download.

UA | Цим підприємство EMOS spol. s r.o. проголошує, що тип радіообладнання P57P01 відповідає Директивам 2014/53/EU. Повний текст ЄС проголошення про відповідність можна знайти на цьому сайті http://www.emos.eu/download.

RO|MD | Prin prezenta, EMOS spol. s r.o. declară că tipul de echipamente radio P57P01 este în conformitate cu Directiva 2014/53/UE. Textul integral al declarației UE de conformitate este disponibil la următoarea adresă internet: http://www.emos.eu/download.

LT | Aš, EMOS spol. s r.o. patvirtinu, kad radijo įrenginių tipas P57P01 atitinka Direktyvą 2014/53/ES. Visas ES atitikties deklaracijos tekstas prieinamas šiuo interneto adresu: http://www.emos.eu/download.

LV | Ar šo EMOS spol. s r.o. deklarē, ka radioiekārta P57P01 atbilst Direktīvai 2014/53/ES. Pilns ES atbilstības deklarācijas teksts ir pieejams šādā interneta vietnē: http://www.emos.eu/download.

EE | Käesolevaga deklareerib EMOS spol. s r.o. et käesolev raadioseadme tüüp P57P01 vastab direktiivi 2014/53/EL nõuetele. ELi vastavusdeklaratsiooni täielik tekst on kättesaadav järgmisel internetiaadressil: http://www.emos.eu/download.

BG | С настоящото EMOS spol. s r.o. декларира, че този тип радиосъоръжение P57P01 е в съответствие с Директива 2014/53/ЕС. Цялостният текст на ЕС декларацията за съответствие може да се намери на следния интернет адрес: http://www.emos.eu/download.

FR|BE | Le soussigné, EMOS spol. s r.o., déclare que l'équipement radioélectrique du type P57P01 est conforme à la directive 2014/53/UE. Le texte complet de la déclaration UE de conformité est disponible à l'adresse internet suivante: http://www.emos.eu/download.

IT | Il fabbricante, EMOS spol. s r.o. dichiara che il tipo di apparecchiatura radio P57P01 è conforme alla direttiva 2014/53/UE. Il testo completo della dichiarazione di conformità UE è disponibile al seguente indirizzo Internet: http://www.emos.eu/download.

NL | Hierbij verklaar ik, EMOS spol. s r.o., dat het type radioapparatuur P57P01 conform is met Richtlijn 2014/53/EU. De volledige tekst van de EU-conformiteitsverklaring kan worden geraadpleegd op het volgende internetadres: http://www.emos.eu/download.

ES | Por la presente, EMOS spol. s r.o. declara que el tipo de equipo radioeléctrico P57P01 es conforme con la Directiva 2014/53/UE. El texto completo de la declaración UE de conformidad está disponible en la dirección Internet siguiente: http://www.emos.eu/download.

PT | O(a) abaixo assinado(a) EMOS spol. s r.o. declara que o presente tipo de equipamento de rádio P57P01 está em conformidade com a Diretiva 2014/53/UE. O texto integral da declaração de conformidade está disponível no seguinte endereço de Internet: http://www.emos.eu/download.

GR|CY | Με την παρούσα ο/η EMOS spol. s r.o. δηλώνει ότι ο ραδιοεξοπλισμός P57P01 πληροί την οδηγία 2014/53/ΕΕ. Το πλήρες κείμενο της δήλωσης συμμόρφωσης ΕΕ διατίθεται στην ακόλουθη ιστοσελίδα στο διαδίκτυο: http://www.emos.eu/download.

SE | Härmed försäkrar EMOS spol. s r.o. att denna typ av radioutrustning P57P01 överensstämmer med direktiv 2014/53/EU. Den fullständiga texten till EU-försäkran om överensstämmelse finns på följande webbadress: http://www.emos.eu/download.

FI | EMOS spol. s r.o. vakuuttaa, että radiolaitetyyppi P57P01 on direktiivin 2014/53/EU mukainen. EU-vaatimustenmukaisuusvakuutuksen täysimittainen teksti on saatavilla seuraavassa internetosoitteessa: http://www.emos.eu/download.

DK | Hermed erklærer EMOS spol. s r.o., at radioudstyrstypen P57P01 er i overensstemmelse med direktiv 2014/53/EU. EU-overensstemmelseserklæringens fulde tekst kan findes på følgende internetadresse: http://www.emos.eu/download.

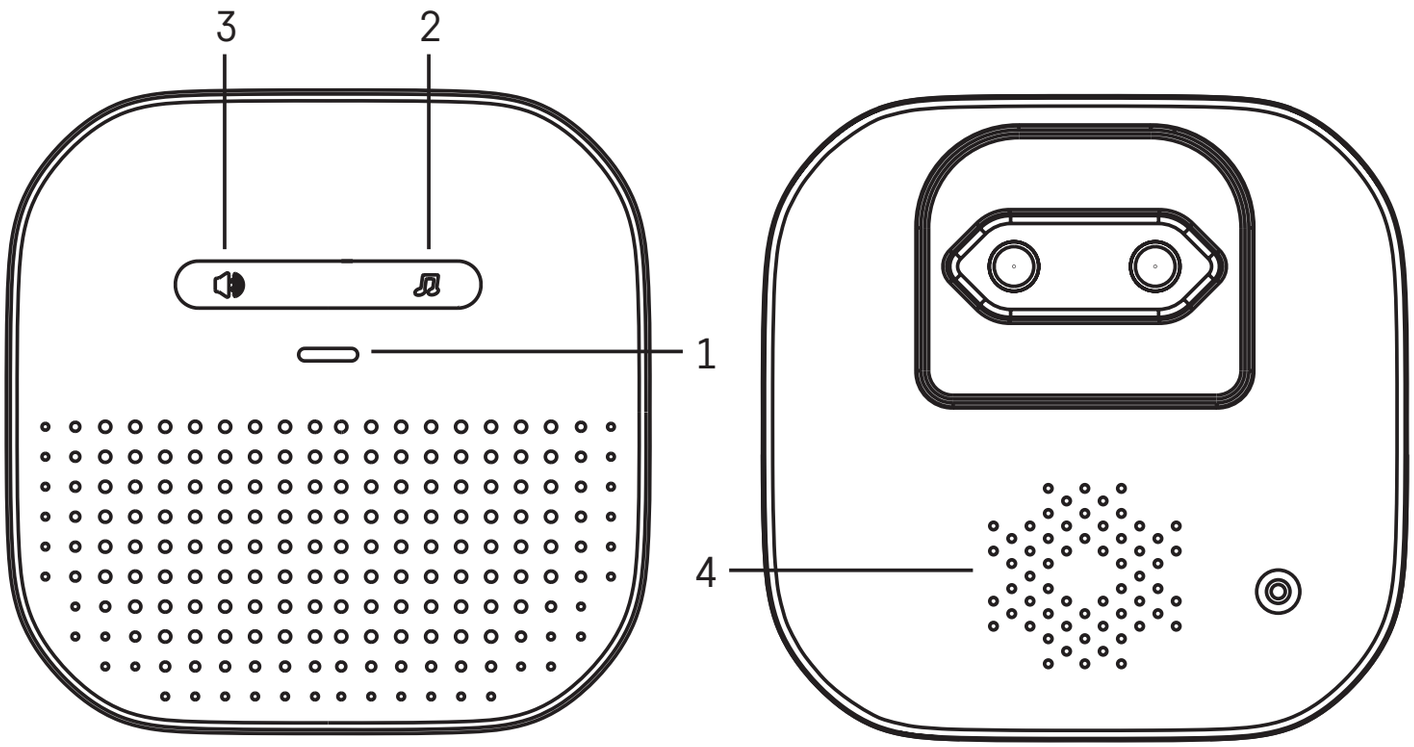

1

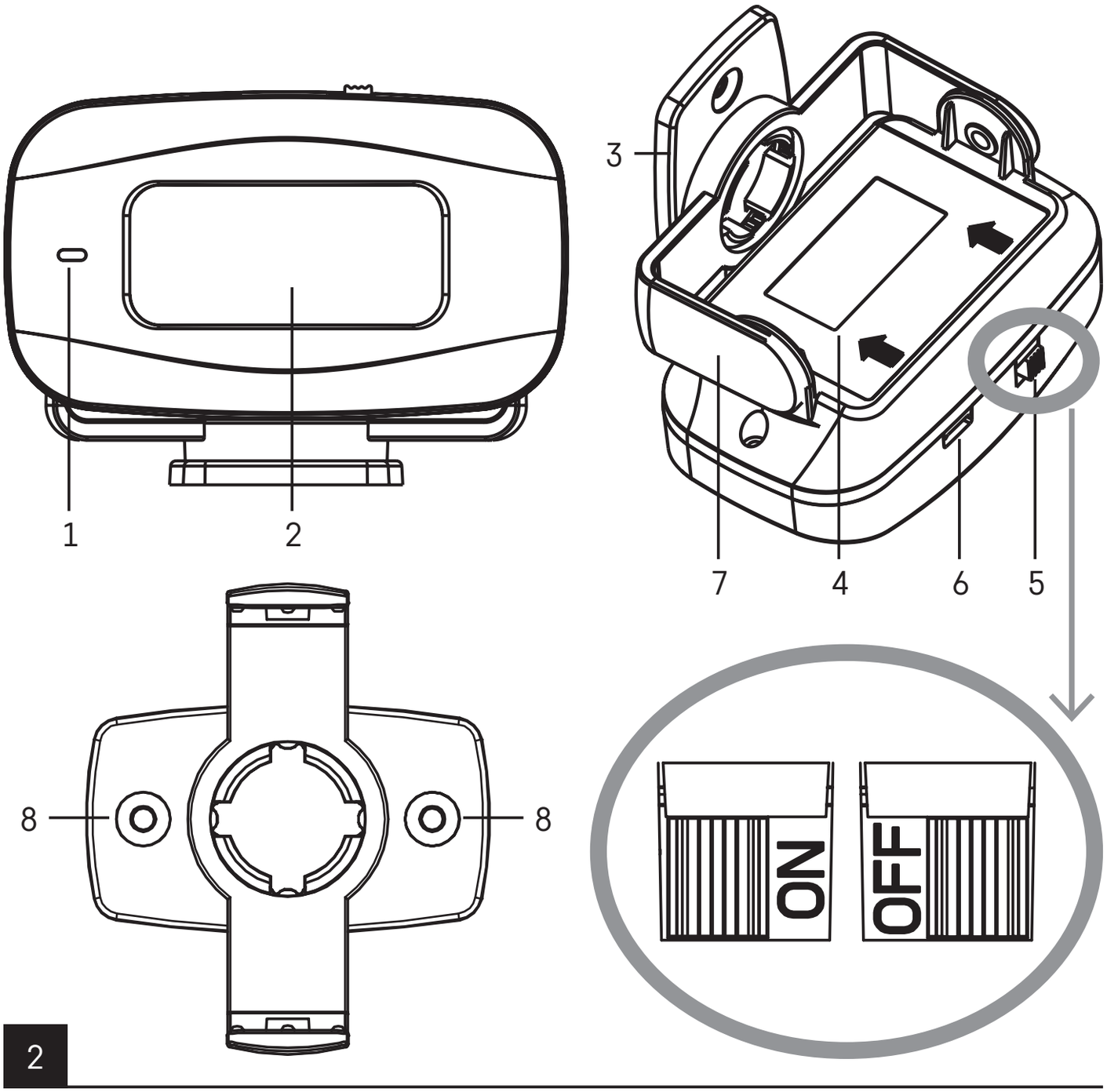

2

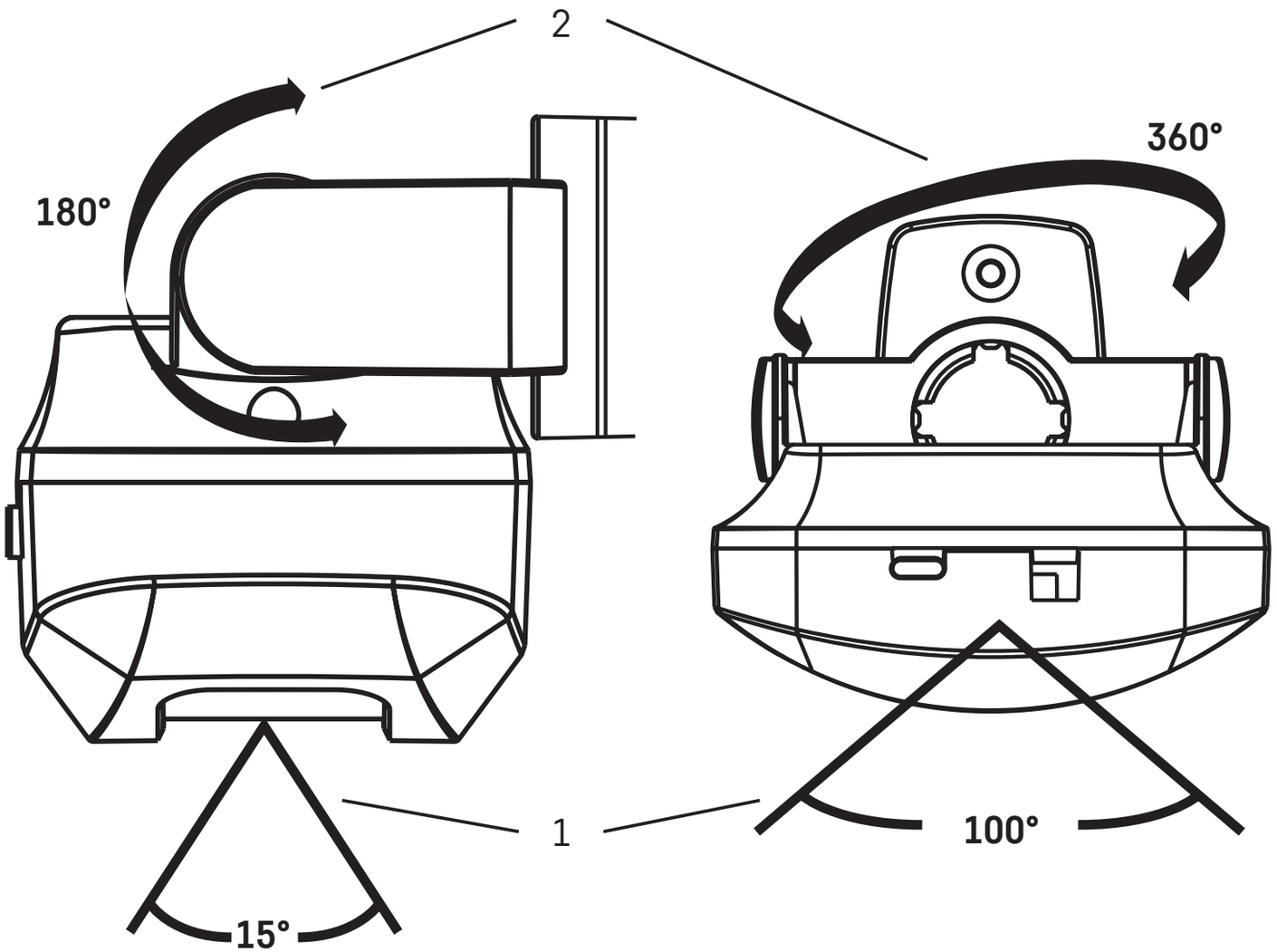

3

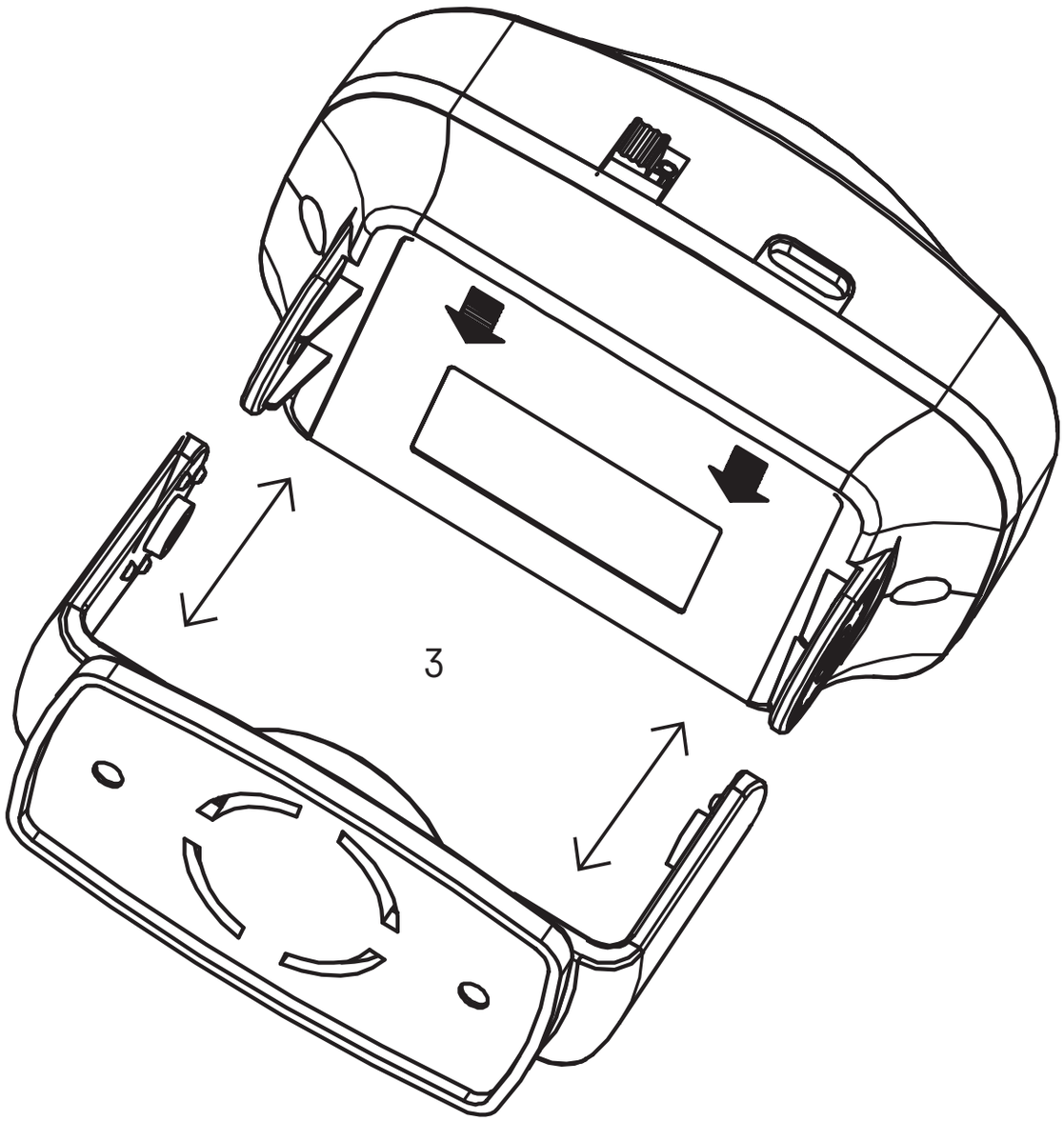

3

GB | Wireless Doorchime

Safety Instructions and Warnings

 Read the user manual before using the device.

 Follow the safety instructions provided in the manual.

- First, carefully read the instruction manual.
- Do not use the wireless doorchime if it is damaged.
- The chime must be placed in an easily accessible location for ease of handling and unplugging.
- When cleaning the chime, unplug it from the socket.
- Do not use or store the wireless doorchime in environments with high temperature, dust or humidity or in areas with fire or explosion hazards.
- The chime and PIR sensor are intended for indoor use only.
- If you notice abnormal behaviour or any other malfunction, do not use the wireless doorchime and contact a service centre.
- Do not open or modify the wireless doorchime. Doing so may result in electric shock or damage the wireless doorchime.
- This device is not intended for use by persons (including children) whose physical, sensory or mental disability or lack of experience and expertise prevents safe use, unless they are supervised or instructed in the use of the appliance by a person responsible for their safety. Children must not play with the device.

Package Contents

chime, PIR sensor, double-sided adhesive tape, 2 screws, 2 wall plugs

Technical Specifications

Transmission range: up to 150 m in an open area (can drop down to one fifth in a busy area)
PIR sensor detection range: max. 8 m
Enclosure rating: IP20 (PIR sensor + doorchime)
Pairing the chime with buttons: self-learning function
Pairing capacity: maximum of 8 PIR sensors per 1 chime
Number of ringtones: 38
Transmission frequency: 433.92 MHz, 10 mW e.r.p. max.
Chime power supply: 230 V AC/50 Hz
PIR sensor power supply: 3× 1.5 V (type AAA) (not included), 5 V/1 A USB-C port
Power consumption: chime max. 0.5 W, PIR sensor max. 10 mW
Operating temperature: -10 °C to 50 °C

Device Description

Chime Description

see Fig. 1

1 – chime LED
2 – ringtone setting button
3 – volume setting button
4 – speaker

Description of the PIR Sensor

see Fig. 2

1 – LED
2 – infrared sensor
3 – adjustable base
4 – battery compartment
5 – ON/OFF switch
6 – USB-C port
7 – mount
8 – screw holes

Installation and Controls

Installing the PIR Sensor

see Fig. 3

1 – detection range
2 – adjustment angle
3 – mount removal

Pairing the Sensor with the Chime

1. Insert 3× 1.5 V AAA batteries into the sensor's battery compartment and close the battery cover, or connect a USB-C cable (not included) to a power adapter (not included) and the sensor, and finally plug the adapter into a power socket.
2. Turn the switch to the ON position; the LED will flash.
3. Plug the doorchime into a 230 V AC/50 Hz socket.
4. Press and hold the ringtone button , the chime's LED will start flashing.
5. The doorchime automatically switches to "self-learning" mode which lasts for 30 second.
6. During this time, wave your hand in front of the sensor.
7. The chime will ring; the sensor is paired with the chime. This automatically ends self-learning mode.
8. To pair multiple sensors, repeat steps 1 and 2 for each sensor.

Note:

The chime has an internal memory where it stores the codes of the currently paired sensors.

Therefore, there is no need to pair sensors again after replacing batteries in the PIR sensor.

When inserting the batteries, make sure to observe the correct polarity.

Use 1.5 V alkaline batteries only. Do not use 1.2 V rechargeable batteries; the lower voltage may prevent the device from working.

Do not insert batteries if a USB-C cable is connected. The USB-C port is not used for charging the batteries.

Erasing the Memory of Paired Sensors

Press and hold the button on the chime. Plug the chime into a socket. The LED of the chime will light up after ca. 3 seconds. Release the button. The LED will turn off. The memory of all paired sensors will be erased.

Selecting a Ringtone

1. Repeatedly press the button on the chime.
2. Each press of the button will play a different ringtone. The last ringtone played is the one that will be used.

Setting the Ringtone Volume

You can set 4 volume levels. Repeatedly press the button on the chime. Each press changes the volume level (100 % – 75 % – 50 % – 25 %).

Installing the PIR Sensor (Transmitter)

1. First, pair the sensor with the chime.
2. Before mounting, check that the set functions reliably at the chosen spot.
3. The PIR sensor detects movement at angles of 100° horizontally and 15° vertically. The detection range is 0–8 metres. Position the sensor at this distance from the monitored point.
4. The swivel base can be mounted to a wall using the holes or placed on a table.
5. Thanks to the ability to rotate the base 360° and rotate the sensor mount 180°, you can set the correct detection angle in any location.

Note: The PIR sensor detects horizontal or vertical movement in front of the infrared sensor, e.g. from left to right or from top to bottom, roughly parallel to the rear cover of the sensor. Movement perpendicular to the sensor, e.g.

an approaching person, may not always be detected and the audio signal may not sound. Therefore, place the PIR sensor in a location people will pass by, not approach towards.
Motion detection may be impaired by environmental conditions such as high humidity, very low temperatures, thick fog, smoke, or rapid temperature changes, e.g. air currents from air conditioning, fans, or chimneys.
The sensor (transmitter) can be placed on wood or brick walls. However, never place the sensor directly onto metal objects or materials containing metal, such as plastic windows or doors that have a metal frame. In such cases, the transmitter will not work properly.

Installing the Chime (Receiver)

1. The chime is designed for indoor use only.
2. When running, it must be plugged in a 230 V AC/50 Hz socket and have free space around it so that it is always accessible.
3. The transmission range (max. 150 m) is influenced by local conditions, such as the number of walls through which the signal passes, metal door frames and other elements which affect the transmission of radio signals (presence of other radio devices operating at a similar frequency, such as wireless thermometers, gate controls etc.). Transmission range can decrease drastically due to these factors.

Troubleshooting FAQ

The doorchime does not ring

- The chime may be out of range.
    - Change the distance between the sensor and the chime; the range may be affected by local conditions.
- The sensor is mounted on a metal surface.
    - Place the sensor on a different type of surface.

- Pair the sensor with the chime again.
- The doorchime is not powered.
  - Check the condition of the batteries and replace them if necessary.
  - Check that the USB-C cable and power source are working properly.
  - Make sure the chime is properly plugged into the socket and that power is on or the fuse/circuit breaker for the branch is on.

CZ | Bezdrátový zvonek

Bezpečnostní pokyny a upozornění

 Před použitím zařízení prostudujte návod k použití.

 Dbejte bezpečnostních pokynů uvedených v tomto návodě.

- Nejprve si pozorně přečtěte návod k obsluze.
- Nepoužívejte bezdrátový zvonek, pokud došlo k poškození.
- Zvonek musí být umístěn na dobře přístupném místě pro snadnou manipulaci a odpojení.
- Při čištění domovního zvonku je nutné jej odpojit od elektrické sítě vytažením ze zásuvky.
- Nepoužívejte a neskladujte bezdrátový zvonek v prostředí s vysokou teplotou, prašností nebo vlhkostí nebo v místech s nebezpečím požáru či výbuchu.
- Zvonek i PIR senzor je určen pouze pro použití v interiéru.
- Zjistíte-li abnormální stav, nebo jinou závadu, bezdrátový zvonek nepoužívejte a kontaktujte servisní středisko.
- Neotvírejte ani neupravujte bezdrátový zvonek. Může dojít k úrazu elektrickým proudem nebo poškození bezdrátového zvonku.

- Tento přístroj není určen pro používání osobami (včetně dětí), jimž fyzická, smyslová nebo mentální neschopnost či nedostatek zkušeností a znalostí zabraňuje v bezpečném používání spotřebiče, pokud na ně nebude dohlíženo nebo pokud nebyly instruovány ohledně použití spotřebiče osobou zodpovědnou za jejich bezpečnost. Děti si nesmí s přístrojem hrát.

Obsah balení

zvonek, PIR senzor, oboustranná lepicí páska, šroubky 2 ks, hmoždinky 2 ks

Technická specifikace

Dosah vysílání: až 150 m ve volném prostoru (v zastavěném prostoru může klesnout až na pětinu)
Rozsah detekce PIR senzoru: max. 8 m
Stupeň krytí: IP20 (PIR senzor + zvonek)
Párování zvonku s tlačítky: funkce „self-learning“
Kapacita párování: maximálně 8 PIR senzorů na 1 zvonek
Počet melodií: 38
Frekvence přenosu: 433,92 MHz, 10 mW e.r.p. max.
Napájení zvonku: 230 V AC/50 Hz
Napájení PIR senzoru: 3× 1,5 V (typ AAA) (nejsou součástí balení), 5 V/1 A USB-C vstup
Spotřeba: zvonek max. 0,5 W, PIR senzor 10 mW max.
Pracovní teplota: –10 °C až 50 °C

Popis zařízení

Popis zvonku

viz obr. 1

1 – LED dioda zvonku
2 – tlačítko nastavení melodie
3 – tlačítko nastavení hlasitosti
4 – reproduktor

Popis PIR senzoru

viz obr. 2

1 – LED dioda
2 – infračervené čidlo
3 – polohovatelná základna
4 – bateriový prostor
5 – přepínač ON (zapnuto)/OFF (vypnuto)
6 – USB-C vstup
7 – držák
8 – otvory na šroubky

Instalace a ovládání

Instalace PIR senzoru

viz obr. 3

1 – rozsah detekce
2 – úhel nastavení
3 – oddělení držáku

Párování senzoru se zvonkem

1. Vložte do bateriového prostoru senzoru 3× 1,5 V AAA baterie a zavřete bateriový kryt nebo zapojte USB-C kabel (není součástí) do napájecího adaptéru (není součástí) a senzoru, a nakonec připojte adaptér do zásuvky.
2. Zapněte přepínač do polohy ON, problikne LED.
3. Zasuňte zvonek do zásuvky 230 V AC/50 Hz.
4. Stiskněte dlouze tlačítko melodie , rozbliká se LED zvonku.
5. Zvonek automaticky přejde do režimu „self-learning“, který trvá 30 sekund.
6. Během této doby zamávejte rukou před senzorem.
7. Zvonek zazvoní, senzor je spárovaný se zvonkem. Automaticky tím dojde k ukončení režimu „self-learning“.
8. Pro párování více senzorů opakujte pro každý senzor postup v bodech 1. a 2.

Poznámka:

Zvonek obsahuje vnitřní paměť, do které se ukládají kódy aktuálně spárovaných senzorů.

Při výměně baterií v PIR senzoru tedy není nutné znovu provádět párování.
Dbejte na správnou polaritu vkládaných baterií.
Používejte pouze 1,5V alkalické baterie. Nepoužívejte 1,2V nabíjecí baterie, nižší napětí může způsobit nefunkčnost zařízení.
Nevkládejte baterie, pokud je zapojen USB-C kabel. USB-C vstup neslouží pro nabíjení baterií.

Vymazání paměti napárovaných senzorů

Na zvonku stiskněte a držte tlačítko . Zasuňte zvonek do zásuvky. Po cca 3 sekundách se rozsvítí LED zvonku, uvolněte tlačítko , LED zhasne. Dojde k vymazání paměti všech napárovaných senzorů.

Volba vyzváněcí melodie

1. Na zvonku stiskněte opakovaně tlačítko .
2. Každým stiskem zazní jiná melodie, bude nastavena melodie, která zazní naposledy.

Nastavení hlasitosti vyzvánění

Je možno nastavit 4 úrovně hlasitosti. Stiskněte na zvonku opakovaně tlačítko . Každým stiskem se změní úroveň hlasitosti (100 % – 75 % – 50 % – 25 %).

Instalace PIR senzoru (vysílače)

1. Nejprve proveďte spárování senzoru se zvonkem.
2. Před montáží vyzkoušejte, zda souprava bude na Vámi vybraném místě spolehlivě fungovat.
3. PIR senzor detekuje pohyb v úhlech 100° vodorovně a 15° svisle. Detekční rozsah je 0 – 8 m. Umístěte senzor v této vzdálenosti od místa sledování.
4. Otočnou základnu lze připevnit otvory na stěnu nebo postavit na stůl.
5. Díky 360° otáčení základny a 180° otáčení držáku senzoru lze nastavit správný úhel detekce na jakémkoli místě.

Poznámka: PIR senzor zachycuje vodorovný nebo svislý pohyb před infračerveným čidlem, např. zleva doprava nebo shora dolů, zhruba rovnoběžný se zadním krytem senzoru. Pohyb směřující kolmo k senzoru, např. přicházející osoba, nemusí být vždy zachycen a zvuková signalizace nemusí zaznít. Umístěte proto PIR senzor na místo, kolem kterého budou osoby procházet, ne se k nim blížit. Detekci pohybu mohou zhoršit podmínky prostředí - vysoká vlhkost, velmi nízká teplota, hustá mlha, kouř nebo rychlé změny teplot, např. vzduchové proudění od klimatizace, ventilátoru nebo komínu.
Senzor (vysílač) lze bezproblémově umístit na dřevo nebo cihlové stěny. Nikdy však senzor neumísťujte přímo na kovové předměty nebo materiály, které kov obsahují, např. na umělohmotné konstrukce oken a dveří, které obsahují kovový rám. Vysílač by nemusel správně fungovat.

Instalace zvonku (přijímače)

1. Zvonek je určen jen pro vnitřní použití.
2. Při provozu musí být umístěn v elektrické zásuvce 230 V AC/50 Hz tak, aby byl okolo něj volný prostor a byl vždy přístupný.
3. Dosah vysílání (max. 150 m) je ovlivněn místními podmínkami, například počtem zdí, přes které musí signál projít, kovovými zárubněmi dveří a jinými prvky, které mají vliv na přenos rádiového signálu (přítomnost jiných rádiových prostředků pracujících na podobném kmitočtu, např. bezdrátové teploměry, ovladače vrat apod.). Dosah vysílání může vlivem těchto faktorů rapidně poklesnout.

Řešení problémů FAQ

Zvonek nezvoní

- Zvonek může být mimo daný dosah.
    - Upravte vzdálenost mezi senzorem a domovním zvonkem, dosah může být ovlivněn místními podmínkami.

- Senzor je umístěn na kovovém podkladu.
  - Senzor umístěte na jiný druh podkladu.
- Proveďte nové párování senzoru se zvonkem.
- Domovní zvonek nebo senzor nemá napájení.
  - Zkontrolujte stav baterií, případně je vyměňte.
  - Zkontrolujte funkčnost USB-C kabelu a napájecího zdroje.
  - Zkontrolujte, zda je domovní zvonek správně zasunutý v síťové zásuvce nebo zda není vypnutý proud, respektive vypnut jistící prvek větve (pojistka, jistič)

SK | Bezdrôtový zvonček

Bezpečnostné pokyny a upozornenia

 Pred používaním zariadenia si prečítajte návod na používanie.

 Dodržiavajte bezpečnostné pokyny uvedené v tomto návode.

- Najskôr si pozorne prečítajte návod na používanie.
- Ak došlo k poškodeniu, bezdrôtový zvonček nepoužívajte.
- Zvonček musí byť umiestnený na ľahko prístupnom mieste na ľahkú manipuláciu a prípadné odpojenie.
- Pri čistení zvončeka je nutné ho odpojiť od elektrickej siete vytiahnutím zástrčky z elektrickej zásuvky.
- Bezdrôtový zvonček nepoužívajte ani neskladujte v prostredí s vysokou teplotou, prachom alebo vlhkosťou alebo v priestoroch s nebezpečenstvom požiaru alebo explózie.
- Zvonček a snímač PIR sú určené iba na používanie v interiéri.

- Ak zistíte abnormálny stav alebo akúkoľvek inú poruchu, bezdrôtový zvonček nepoužívajte a kontaktujte servisné stredisko.
- Nerozoberajte ani neupravujte bezdrôtový zvonček. Môže dôjsť k úrazu elektrickým prúdom alebo poškodenie bezdrôtového zvončeka.
- Toto zariadenie nie je určené na používanie osobami (vrátane detí), ktorým fyzická, zmyslová alebo mentálna neschopnosť alebo nedostatok skúseností a znalostí bráni v bezpečnom používaní zariadenia, ak nie sú pod dohľadom alebo neboli poučené o používaní zariadenia osobou zodpovednou za ich bezpečnosť. Deti sa nesmú so zariadením hrať.

Obsah balenia

Zvonček, snímač PIR, obojstranná lepiaca páska, 2× skrutky, 2× hmoždinky

Technické údaje

Dosah vysielaného signálu: Až 150 m na otvorenom priestranstve (v zastavaných oblastiach môže klesnúť až na pätinu)
Rozsah detekcie snímača PIR: max. 8 m
Krytie: IP20 (snímač PIR + zvonček)
Spárovanie zvončeka s tlačidlami: Funkcia „samoučenia“
Kapacita spárovania: Maximálne 8 snímačov PIR na 1 zvonček
Počet melódií: 38
Prenosová frekvencia: 433,92 MHz, max. 10 mW e.r.p.
Napájanie zvončeka: 230 V (AC)/50 Hz
Napájanie snímača PIR: 3× 1,5 V (typ AAA) (nedodávané), vstupný USB-C konektor, 5 V/1 A
Príkon: Zvonček max. 0,5 W, snímač PIR max. 10 mW.
Prevádzková teplota: -10 °C až 50 °C

Opis zariadenia

Opis zvončeka

Pozri obr. 1

1 – LED indikátor zvončeka
2 – Tlačidlo nastavenia melódie
3 – Tlačidlo nastavenia hlasitosti
4 – Reproduktor

Opis snímača PIR

Pozri obr. 2

1 – LED indikátor
2 – Infračervený snímač
3 – Nastaviteľná základňa
4 – Priestor pre batérie
5 – Vypínač ON/OFF (Zap/Vyp)
6 – Vstupný USB-C konektor
7 – Držiak
8 – Otvory na skrutky

Inštalácia a ovládanie

Inštalácia snímača PIR

Pozri obr. 3

1 – Rozsah detekcie
2 – Nastavenie uhla
3 – Oddelenie držiaka

Párovanie snímača so zvončekom

1. Vložte tri 1,5 V batérie veľkosti AAA do priestoru pre batérie na snímači a uzavrite kryt priestoru pre batérie alebo pripojte USB-C kábel (nedodávaný) k napájaciemu adaptéru (nedodávaný) a snímaču a nakoniec zapojte adaptér do elektrickej zásuvky.
2. Prepnite prepínač do polohy ON (Zap); LED indikátor zabliká.
3. Zapojte zvonček do elektrickej zásuvky 230 V (AC)/50 Hz.
4. Stlačte a podržte tlačidlo melódie , LED indikátor zvončeka bude blikať.
5. Zvonček sa automaticky prepne do režimu párovania – „samoučenia“, ktorý trvá cca 30 sekúnd.

6. Počas tejto doby zamávajte rukou pred snímačom.
7. Zvonček zazvoní, snímač je spárovaný so zvončekom. Tým sa automaticky ukončí režim „samoučenia“.
8. Ak chcete spárovať viacero snímačov, opakujte kroky 1 a 2 pre každý snímač.

Poznámka:

Zvonček obsahuje internú pamäť, v ktorej sú uložené kódy aktuálne spárovaných snímačov.

Pri výmene batérií v snímači PIR preto nie je potrebné opätovné párovanie.

Pri vkladaní batérií dodržte správnu polaritu.

Používajte len 1,5 V alkalické batérie. Nepoužívajte 1,2 V nabíjateľné batérie. Nižšie napätie môže spôsobiť poruchu zariadenia.

Nevkladajte batérie, keď je pripojený USB-C kábel. Vstupný USB-C konektor sa nepoužíva na nabíjanie batérií.

Odstránenie spárovaných snímačov z pamäte

Na zvončeku stlačte a podržte tlačidlo . Zapojte zvonček do elektrickej zásuvky. Po cca 3 sekundách začne blikať LED na zvončeku. Uvoľnite tlačidlo . LED zhasne. Pamäť všetkých spárovaných snímačov sa vymaže.

Výber melódie zvonenia

1. Opakovane stláčajte tlačidlo na zvončeku.
2. Po každom stlačení zaznie iná melódia, pričom sa nastaví melódia, ktorá sa prehrá ako posledná.

Nastavenie hlasitosti zvonenia

Nastaviť je možné 4 úrovní hlasitosti. Opakovane stláčajte tlačidlo na zvončeku. Po každom stlačení sa mení úroveň hlasitosti (100 % – 75 % – 50 % – 25 %).

Inštalácia snímača PIR (vysielača)

1. Najskôr spárujte snímač so zvončekom.
2. Pred inštaláciou otestujte, či súprava bude na zvolenom mieste spoľahlivo fungovať.
3. Snímač PIR deteguje pohyb v uhle 100° horizontálne a 15° vertikálne. Rozsah detekcie je 0 – 8 m. Snímač umiestnite v tejto vzdialenosti od miesta monitorovania.
4. Otočná základňa sa dá upevniť na stenu pomocou otvorov alebo postaviť na stôl.
5. Vďaka otáčaniu základne o 360° a otáčaniu držiaka snímača o 180° je možné nastaviť správny uhol detekcie v akejkoľvek polohe.

Poznámka: Snímač PIR deteguje horizontálny alebo vertikálny pohyb pred infračerveným snímačom, napr. zľava doprava alebo zhora nadol, približne rovnobežne so zadným krytom snímača. Pohyb kolmo na snímač, napr. približujúca sa osoba, nemusí byť vždy detegovaný a zvukový signál nemusí zaznieť. Preto umiestnite snímač PIR na miesto, kde osoby prechádzajú, ale nepristupujú k nemu.

Detekcia pohybu môže byť ovplyvnená podmienkami prostredia, ako je vysoká vlhkosť, veľmi nízke teploty, hustá hmla, dym alebo rýchle zmeny teploty, napr. prúdenie vzduchu z klimatizácie, ventilátorov alebo komínov.

Snímač (vysielač) je možné bez problémov umiestniť na drevené alebo murované steny. Nikdy však snímač neumiestňujte priamo na kovové predmety alebo materiály, ktoré obsahujú kov, ako sú napríklad plastové okná a dvere, ktoré obsahujú kovový rám. Vysielač nemusí fungovať správne.

Inštalácia zvončeka (prijímača)

1. Zvonček je určený len na používanie v interiéri.

2. Počas prevádzky musí byť zapojený v elektrickej zásuvke 230 V (AC)/50 Hz tak, aby bol okolo neho voľný priestor a bol vždy prístupný.
3. Dosah vysielaného signálu (max. 150 m) je ovplyvnené miestnymi podmienkami, ako je počet stien, cez ktoré musí signál prejsť, kovové zárubne dverí a iné prvky, ktoré ovplyvňujú prenos rádiofrekvenčného signálu (prítomnosť iných rádiofrekvenčných zariadení pracujúcich na podobnej frekvencii, napr. bezdrôtové teplomery, ovládače pohonov brán atď.). Dosah vysielaného signálu sa môže v dôsledku takýchto faktorov výrazne znížiť.

Často kladené otázky (FAQ) o riešení problémov

Zvonček nezvoní

- Zvonček môže byť mimo dosahu signálu.
  - Nastavte vzdialenosť medzi snímačom a domovým zvončekom, dosah môže byť ovplyvnený miestnymi podmienkami.
- Snímač je namontovaný na kovovej základni.
  - Umiestnite snímač na iný typ povrchu.
- Vykonajte nové párovanie snímača so zvončekom.
- Domový zvonček alebo snímač nie je napájaný.
  - Skontrolujte stav batérií a v prípade potreby ich vymeňte.
  - Skontrolujte, či kábel USB-C a napájací zdroj fungujú správne.
  - Skontrolujte, či je zvonček správne zapojený do elektrickej zásuvky, či nie je vypnuté napájanie alebo či nie je vypnutý istič (poistka) daného obvodu

PL | Dzwonek bezprzewodowy

Zasady bezpieczeństwa i ostrzeżenia

 Przed użyciem urządzenia należy zapoznać się z instrukcją obsługi.

 Należy przestrzegać zasad bezpieczeństwa zawartych w niniejszej instrukcji.

- Najpierw należy uważnie przeczytać instrukcję obsługi.
- Nie używać dzwonka, jeśli jest uszkodzony.
- Dzwonek powinien być umieszczony w łatwo dostępnym miejscu w celu ułatwienia obsługi i odłączania.
- Podczas czyszczenia dzwonka należy odłączyć go od zasilania, wyjmując wtyczkę z gniazdka.
- Nie używać ani nie przechowywać dzwonka w miejscach o wysokiej temperaturze, zapyleniu lub wilgotności, a także w miejscach zagrożonych pożarem lub wybuchem.
- Dzwonek i czujnik PIR są przeznaczone wyłącznie do użytku w pomieszczeniach.
- W przypadku wykrycia nieprawidłowego stanu lub innej usterki nie należy używać dzwonka i należy skontaktować się z centrum serwisowym.
- Nie otwierać ani nie modyfikować dzwonka. Może dojść do porażenia prądem elektrycznym lub uszkodzenia dzwonka.
- To urządzenie nie jest przeznaczone do użytku przez osoby (w tym dzieci), którym brak sprawności fizycznej, sensorycznej lub umysłowej lub brak doświadczenia i wiedzy uniemożliwia bezpieczne korzystanie z urządzenia, o ile nie znajdują się one pod nadzorem osoby odpowiedzialnej za ich

bezpieczeństwo bądź osoba ta nie udzieliła im instruktażu. Dzieciom nie wolno bawić się urządzeniem.

Zawartość opakowania

dzwonek, czujnik PIR, dwustronna taśma klejąca, śruby 2 szt., kołki 2 szt.

Specyfikacja techniczna

Zasięg transmisji: do 150 m na otwartej przestrzeni (na obszarach zabudowanych zasięg może się zmniejszyć do jednej piątej tej wartości)
Zasięg wykrywania czujnika PIR: maks. 8 m
Stopień ochrony: IP20 (czujnik PIR + dzwonek)
Parowanie dzwonka z przyciskiem: funkcja „self-learning”
Możliwość parowania: maksymalnie 8 czujników PIR na 1 dzwonek
Liczba melodii: 38
Częstotliwość transmisji: 433,92 MHz, 10 mW ERP maks.
Zasilanie dzwonka: 230 V AC/50 Hz
Zasilanie czujnika PIR: 3× 1,5 V (typ AAA) (nie wchodzą w skład zestawu), wejście USB-C 5 V/1 A
Zużycie energii: dzwonek maks. 0,5 W, czujnik PIR 10 mW maks.
Temperatura robocza: –10 °C do 50 °C

Opis urządzenia

Opis dzwonka

patrz rys. 1

1 – dioda LED dzwonka
2 – przycisk ustawiania melodii
3 – przycisk ustawiania głośności
4 – głośnik

Opis czujnika PIR

patrz rys. 2

1 – dioda LED
2 – czujnik podczerwieni

3 – regulowana podstawa
4 – komora baterii
5 – przełącznik ON (włączony)/OFF (wyłączony)
6 – wejście USB-C
7 – uchwyt
8 – otwory na śruby

Instalacja i obsługa

Instalacja czujnika PIR

patrz rys. 3

1 – zakres wykrywania
2 – kąt ustawienia
3 – zdejmowanie uchwytu

Parowanie czujnika z dzwonkiem

1. Włóż do komory baterii czujnika 3 baterie AAA 1,5 V i zamknij pokrywę komory lub podłącz kabel USB-C (nie wchodzi w skład zestawu) do zasilacza (nie wchodzi w skład zestawu) i czujnika, a na koniec podłącz zasilacz do gniazdka.
2. Przełącz przełącznik w położenie ON, dioda LED zacznie migać.
3. Podłącz dzwonek do gniazdka 230 V AC/50 Hz.
4. Naciśnij i przytrzymaj przycisk melodii , dioda LED dzwonka zacznie migać.
5. Dzwonek przechodzi automatycznie w tryb „self-learning”, który trwa 30 sekund.
6. W tym czasie pomachaj ręką przed czujnikiem.
7. Dzwonek zadzwoni, czujnik zostaje sparowany z dzwonkiem. Po tym nastąpi automatyczne opuszczenie trybu „self-learning”.
8. Aby sparować więcej czujników, powtórz kroki 1 i 2 dla każdego czujnika.

Uwaga:

Dzwonek zawiera pamięć wewnętrzną, w której zapisywane są kody aktualnie sparowanych czujników.

W związku z tym podczas wymiany baterii w czujniku PIR nie ma konieczności ponownego przeprowadzania parowania.
Należy zwrócić uwagę na prawidłową polaryzację wkładanych baterii.
Należy używać tylko baterii alkalicznych 1,5 V. Nie należy używać akumulatorów 1,2 V, niższe napięcie może spowodować nieprawidłowe działanie urządzenia.
Nie wkładać baterii, gdy podłączony jest kabel USB-C. Wejście USB-C nie służy do ładowania baterii.

Kasowanie zawartości pamięci sparowanych czujników

Naciśnij i przytrzymaj przycisk na dzwonku. Podłącz dzwonek do gniazdka. Po około 3 sekundach zaświeci się dioda LED dzwonka. Wtedy zwolnij przycisk i dioda LED zgaśnie. Pamięć wszystkich sparowanych czujników zostanie skasowana.

Wybieranie melodii

1. Naciśnij kilkakrotnie przycisk na dzwonku.
2. Każde naciśnięcie przycisku spowoduje odtworzenie innej melodii. Zostanie wybrana melodia odtworzona jako ostatnia.

Ustawianie głośności dzwonka

Można ustawić cztery poziomy głośności. Naciśnij kilkakrotnie przycisk na dzwonku. Każde naciśnięcie powoduje zmianę poziomu głośności (100 % – 75 % – 50 % – 25 %).

Instalacja czujnika PIR (nadajnika)

1. Najpierw sparuj czujnik z dzwonkiem.
2. Przed instalacją sprawdź, czy zestaw będzie działał niezawodnie w wybranej lokalizacji.

3. Czujnik PIR wykrywa ruch w zakresie 100° w poziomie i 15° w pionie. Zasięg wykrywania wynosi 0–8 m. Umieść czujnik w tej odległości od miejsca monitorowania.
4. Obrotową podstawę można przymocować do ściany za pomocą otworów lub postawić na stole.
5. Dzięki obrotowi podstawy o 360° i obrotowi uchwytu czujnika o 180° można ustawić odpowiedni kąt wykrywania w dowolnym miejscu.

Uwaga: Czujnik PIR wykrywa ruch poziomy lub pionowy przed czujnikiem podczerwieni, np. od lewej do prawej lub od góry do dołu, mniej więcej równolegle do tylnej pokrywy czujnika. Ruch skierowany prostopadle do czujnika, np. zbliżająca się osoba, nie zawsze zostanie wykryty i sygnał dźwiękowy może nie zostać uruchomiony. Dlatego należy umieścić czujnik PIR w miejscu, przez które osoby będą przechodzić, a nie zbliżać się do niego.

Wykrywanie ruchu może być utrudnione przez warunki otoczenia – wysoką wilgotność, bardzo niską temperaturę, gęstą mgłę, dym lub gwałtowne zmiany temperatury, np. przepływ powietrza z klimatyzacji, wentylatora lub komina. Czujnik (nadajnik) można bezproblemowo umieszczać na ścianach drewnianych lub ceglanych. Nigdy jednak nie należy umieszczać go bezpośrednio na metalowych przedmiotach lub materiałach zawierających metal, takich jak plastikowe konstrukcje okien i drzwi z metalową ramą. Nadajnik może nie działać prawidłowo.

Instalacja dzwonka (odbiornika)

1. Dzwonek jest przeznaczony wyłącznie do użytku w pomieszczeniach.
2. Podczas użytkowania musi on być umieszczony w gniazdku elektrycznym 230 V AC/50 Hz, tak aby wokół niego była wolna przestrzeń i aby był on zawsze dostępny.

3. Na zasięg transmisji (maks. 150 m) mają wpływ warunki lokalne, takie jak liczba ścian, przez które sygnał musi przeniknąć, metalowe ościeżnice drzwi i inne elementy wpływające na transmisję sygnału radiowego (obecność innych urządzeń radiowych działających na podobnej częstotliwości, np. bezprzewodowych termometrów, pilotów do bram itp.). Ze względu na te czynniki zasięg transmisji może się gwałtownie zmniejszyć.

Często zadawane pytania dotyczące rozwiązywania problemów

Dzwonek nie dzwoni

- Dzwonek może być poza zasięgiem.
  - Dostosuj odległość między czujnikiem a dzwonkiem w pomieszczeniu. Zasięg może zależeć od lokalnych warunków.
- Czujnik jest umieszczony na metalowym podłożu.
  - Umieść czujnik na innym rodzaju podłoża.
- Wykonaj ponownie parowanie czujnika z dzwonkiem.
- Dzwonek w pomieszczeniu lub czujnik nie mają zasilania.
  - Sprawdź stan baterii i w razie potrzeby wymień je.
  - Sprawdź, czy kabel USB-C i zasilacz działają prawidłowo.
  - Sprawdź, czy dzwonek jest prawidłowo podłączony do gniazdka sieciowego, zasilanie nie jest wyłączone lub nie jest wyłączony element zabezpieczający odgałęzienia (bezpiecznik, wyłącznik automatyczny).

HU | Vezeték nélküli csengő

Biztonsági előírások és figyelmeztetések

 A berendezés használata előtt tanulmányozza át a használati útmutatót.

⚠ Mindig tartsa be a jelen kézikönyvben található biztonsági előírásokat.

- Először figyelmesen olvassa el a használati utasítást.
- Ne használja a vezeték nélküli csengőt, ha sérült.
- A csengőt tegye jól megközelíthető helyre, hogy könnyen kezelhető és kikapcsolható legyen.
- A csengőt tisztítás előtt az aljzatból kihúzva válassza le a hálózatról.
- Ne használja vagy tárolja a vezeték nélküli csengőt magas hőmérsékletű, poros vagy párás környezetben, illetve tűz- vagy robbanásveszélyes területeken.
- A csengő és a PIR mozgásérzékelő kizárólag beltéri használatra alkalmas.
- Ha rendellenes állapotot vagy egyéb hibát tapasztal, ne használja a vezeték nélküli csengőt, vigye szervizbe.
- Ne szerelje szét és ne módosítsa a vezeték nélküli csengőt. Áramütés történhet és a vezeték nélküli csengő meghibásodhat.
- A készüléket nem használhatják felügyelet vagy a biztonságukért felelős személyektől kapott megfelelő tájékoztatás nélkül korlátozott fizikai, érzékszervi vagy értelmi képességű vagy tapasztalatlan személyek (beleértve a gyerekeket), akik nem képesek a készülék biztonságos használatára. Ne engedje, hogy gyermekek játsszanak a készülékkel.

A csomag tartalma

csengő, PIR mozgásérzékelő, kétoldalas ragasztószalag, 2 db csavar, 2 db tipli

Műszaki jellemzők

Rádió hatótávolsága: nyílt terepen akár 150 m (épületen belül akár az ötödére is csökkenhet)
PIR szenzor érzékelési távolsága: max. 8 m
Védettségi fokozat: IP20 (PIR szenzor + csengő)

A csengő párosítása a PIR szenzorokkal: „self-learning” (öntanuló) funkció
Párosítható egységek száma: csengőnként legfeljebb 8 PIR szenzor
Dallamok száma: 38
Átviteli frekvencia: 433,92 MHz, max. 10 mW e. r. p.
A csengő tápellátása: 230 V AC/50 Hz
PIR szenzor tápellátása: 3 db 1,5 V-os (AAA típusú) elem (nem tartozék), 5 V/1 A USB-C bemenet
Fogyasztás: csengő max. 0,5 W, PIR érzékelő max. 10 mW
Üzemi hőmérséklet: –10 °C és 50 °C között

A berendezés leírása

A csengő leírása

L. 1. ábra

1 – csengő LED
2 – dallamválasztó gomb
3 – hangerőszabályozó gomb
4 – hangszóró

A PIR mozgásérzékelő (szenzor) leírása

L. 2. ábra

1 – LED
2 – infravörös érzékelő
3 – tartó állítható talprésze
4 – elemtartó rekesz
5 – ON (be)/OFF (ki) kapcsoló
6 – USB-C bemenet
7 – tartóelem
8 – rögzítőfuratok

Felszerelés és kezelés

A PIR érzékelő beüzemelése

L. 3. ábra

1 – érzékelési tartomány
2 – beállítási szög
3 – tartóelem leválasztása

A szenzor párosítása a csengővel

1. Helyezzen 3 db 1,5 V-os AAA elemet az érzékelő elemtartójába, és csukja be az elemtartó fedelét, vagy csatlakoztassa a USB-C kábelt (nem tartozék) a tápegységhez (nem tartozék) és az érzékelőhöz, végül dugja be a tápegységet a konnektorba.
2. Kapcsolja a kapcsolót ON (be) állásba, ekkor a LED felvillan.
3. Dugja be a csengőt egy 230 V AC/50 Hz konnektorba.
4. Nyomja meg hosszan a dallam gombot (), míg a csengő LED-je villogni kezd.
5. A csengő ekkor automatikusan „self-learning" (öntanuló) üzemmódba kapcsol, amely 30 másodpercig tart.
6. Eközben mozgassa a kezét a szenzor előtt.
7. Amikor a csengő megszólal, az érzékelő párosítása a csengővel megtörtént. Ezzel automatikusan lezárul az „self-learning" (öntanuló) üzemmód.
8. Több érzékelő párosításához ismételje meg az 1. és 2. pontban leírtakat minden érzékelő esetében.

Megjegyzés:

A csengő belső memóriájában tárolja a párosított szenzorok kódjait.

Tehát ha elemet cserél a PIR szenzorban, nem szükséges újra elvégezni a párosítást.

Az elemek behelyezésekor ügyeljen a helyes polaritásra.

Kizárólag 1,5 V-os alkáli elemeket használjon. Ne használjon 1,2 V-os újratölthető elemeket, mert alacsony feszültség esetén a készülék üzemképtelenné válhat.

Ne helyezzen be elemeket, ha az USB-C kábel csatlakoztatva van. Az USB-C bemenet nem szolgál akkumulátorok töltésére.

A párosított szenzorok törlése a memóriából

Tartsa lenyomva csengőn a gombot. Dugja be a csengőt a konnektorba. Kb. 3 másodperc múlva a csengő LED-je kigyullad, ekkor engedje el a gombot, a LED kialszik. A párosított érzékelők memóriája törlődött.

Csengődallam kiválasztása

1. Nyomja meg ismételten a csengő gombját.
2. Minden gombnyomásra másik dallam szólal meg és az utoljára hallható lesz a beállított dallam.

Csengetés hangerejének beállítása

4 hangerőszint állítható be. Nyomja meg ismételten a csengőn a gombot. Minden egyes lépéssel megváltoztatja a csengő hangerejét (100 % – 75 % – 50 % – 25 %).

A PIR szenzor (adó) beüzemelése

1. Először végezze el az érzékelő párosítását a csengővel.
2. Felszerelés előtt ellenőrizze a berendezés megbízható működését a kiválasztott helyen.
3. A PIR érzékelő 100°-os vízszintes és 15°-os függőleges szögben érzékeli a mozgást. Az érzékelési tartomány 0–8 m. Helyezze az érzékelőt ilyen távolságra a megfigyelt területtől.
4. A forgatható talprészt a rögzítőfuratokkal falra lehet rögzíteni vagy asztalra lehet állítani.
5. A 360°-ban elforgatható talprész és a 180°-ban forgatható tartóelem révén bárhol beállítható a megfelelő érzékelési szög.

Megjegyzés: A PIR mozgásérzékelő a szenzor előtti vízszintes vagy függőleges mozgást érzékeli, pl. balról jobbra vagy fentről lefelé, nagyjából párhuzamosan az érzékelő hátsó burkolatával. A szenzorra merőleges irányú mozgást, pl. egy

közeledő személyt, nem mindig észleli, így a hangjelzés nem mindig szólal meg. Ezért úgy helyezze el a PIR szenzort, hogy az emberek elhaladjanak előtte, és ne közeledjenek felé.
Az érzékelést akadályozhatják környezeti hatások – magas páratartalom, nagyon alacsony hőmérséklet, sűrű köd, füst vagy hirtelen hőmérséklet-változások, pl. légkondicionáló, ventilátor vagy kémény légárama.
A szenzor (adó) faburkolatra és téglafalra is felszerelhető. Sose szerelje azonban az érzékelőt közvetlenül fémtárgyakra vagy fémet tartalmazó anyagokra, például fémkeretes műanyag nyílászárókra. Előfordulhat, hogy az adó nem működne megfelelően.

A csengő (vevő) beüzemelése

1. A csengő kizárólag beltéren használható.
2. A működéshez 230 V-os AC/50 Hz-es konnektorba kell bedugni úgy, hogy legyen körülötte tér, és mindig jól megközelíthető legyen.
3. Az adó hatótávolsága (max. 150 m) függ a helyi adottságoktól, tehát attól, hány falon kell áthaladnia a rádiójelnek, vannak-e fém ajtókeretek vagy más olyan tárgyak, amelyek a rádiójel átvitelét zavarhatják (más, hasonló frekvencián működő rádiós készülékek, pl. vezeték nélküli hőmérők, kaputelefonok stb.). Ezen tényezők következtében a hatótávolság jelentősen csökkenhet.

Hibaelhárítási GYIK

Nem szólal meg a csengő

- Előfordulhat, hogy a csengő a hatótávolságon kívül található.
  - Módosítsa az érzékelő és a csengő közötti távolságot, a hatótávolságot befolyásolhatják a helyi adottságok.
- Az érzékelő fém felületre van felhelyezve.
  - Szerelje az érzékelőt más típusú felületre.

- Végezze el újra a szenzor párosítását a csengővel.
- A csengő vagy az érzékelő tápellátása nem biztosított.
  - Ellenőrizze és szükség esetén cserélje ki az elemeket.
  - Ellenőrizze az USB-C kábel és a tápegység működését.
  - Ellenőrizze, hogy a csengő megfelelően van-e bedugva a konnektorba, és hogy az áramellátás vagy az áramkör biztonsági eleme (biztosíték, kis megszakító) nincs-e megszakítva

SI | Brezžični zvonec

Varnostna navodila in opozorila

 Pred uporabo naprave preberite uporabniški priročnik.

 Upoštevajte varnostna navodila iz priročnika.

- Najprej skrbno preberite navodila za uporabo.
- Brezžičnega zvonca ne uporabljajte, če je poškodovan.
- Zvonec mora biti nameščen na lahko dostopnem mestu, da ga je mogoče enostavno uporabljati in odklopiti.
- Pred čiščenjem zvonec izvlecite iz vtičnice.
- Brezžičnega zvonca ne uporabljajte ali shranjujte v okolju z visokimi temperaturami, prahom ali vlago ali v okolju, kjer obstaja nevarnost požara ali eksplozije.
- Zvonec in PIR senzor sta namenjena izključno za uporabo v notranjih prostorih.
- Če opazite neobičajno odzivanje ali kakršno koli drugo okvaro, brezžičnega zvonca ne uporabljajte in se obrnite na servisni center.

- Ne odpirajte ali spreminjajte brezžičnega zvonca. To lahko povzroči električni šok ali poškoduje brezžični zvonec.
- Ta naprava ni namenjena osebam (vključno z otroki), ki jim telesna, senzorična ali duševna motnja ali pomanjkanje izkušenj in znanja onemogoča varno uporabo, razen če jih nadzoruje oseba, ki je odgovorna za njihovo varnost. Otroci se ne smejo igrati z napravo.

Vsebina paketa

zvonec, PIR senzor, dvostranski lepilni trak, 2 vijaka, 2 stenska čepa

Tehnične specifikacije

Območje prenosa: do 150 m na odprtem območju (v gosteje poseljenem okolju se lahko zmanjša na petino)
Območje zaznavanja PIR senzorja: do 8 m
Stopnja zaščite ohišja: IP20 (PIR senzor + zvonec)
Seznanitev zvonca z gumbi: funkcija samoučenja
Zmogljivost seznanjanja: največ 8 PIR senzorjev na zvonec
Število melodij zvonjenja: 38
Frekvenca prenosa: 433,92 MHz, največ 10 mW e.r.p.
Električno napajanje zvonca: 230 V AC/50 Hz
Napajanje PIR senzorja: 3× 1,5 V (tip AAA) (baterije niso priložene), vhod 5 V/1 A USB-C
Poraba energije: zvonec maks. 0,5 W, PIR senzor maks. 10 mW
Delovna temperatura: od –10 °C do 50 °C

Opis naprave

Opis zvonca

Glejte sliko 1
1 – LED zvonec

2 – Gumb za nastavitev melodije zvonjenja
3 – Gumb za nastavitev glasnosti
4 – Zvočnik

Opis PIR senzorja

Glejte sliko 2

1 – LED lučka
2 – infrardeči senzor
3 – nastavljivo podnožje
4 – predal za baterije
5 – stikalo za vklop/izklop
6 – vhod USB-C
7 – nosilec
8 – luknje za vijake

Namestitev in upravljanje

Namestitev PIR senzorja

Glejte sliko 3

1 – območje zaznavanja
2 – kot nastavitve
3 – odstranitev nosilca

Povezovanje senzorja z zvoncem

1. Vstavite 3 baterije AAA 1,5 V v predal za baterije senzorja in zaprite pokrovček za baterije ali priključite kabel USB-C (ni priložen) na napajalnik (ni priložen) in senzor, nato pa napajalnik priključite v vtičnico.
2. Preklopite stikalo v položaj ON; LED lučka bo utripala.
3. Zvonec priključite v vtičnico 230 V/50 Hz.
4. Pritisnite in držite gumb za zvonjenje, LED lučka zvonca bo začela utripati.
5. Zvonec samodejno preklopi v način „samoučenja“, ki traja 30 sekund.
6. V tem času pomahajte z roko pred senzorjem.
7. Zvonec bo zazvonil; senzor je povezan z zvoncem. S tem se samodejno zaključi način samoučenja.
8. Če želite povezati več senzorjev, ponovite koraka 1 in 2 za vsak senzor.

Opomba:
Zvonec ima notranji pomnilnik, v katerem shranjuje kode trenutno povezanih senzorjev.
Zato po zamenjavi baterij PIR senzorja ni treba znova povezati senzorjev.
Pri vstavljanju baterij pazite na pravilno polariteto.
Uporabljajte samo 1,5-voltne alkalne baterije. Ne uporabljajte 1,2-voltnih akumulatorskih baterij; zaradi nižje napetosti lahko naprava ne deluje.
Ne vstavljajte baterij, če je priključen kabel USB-C. Vhod USB-C ni namenjen polnjenju baterij.

Brisanje pomnilnika seznanjenih senzorjev

Pritisnite in zadržite gumb na zvoncu. Zvonec priključite v vtičnico. LED lučka zvonca se bo prižgala po pribl. 3 sekundah. Sprostite gumb. LED lučka se izklopi. Pomnilnik vseh seznanjenih senzorjev bo izbrisan.

Izbira melodije zvonjenja

1. Večkrat pritisnite gumb na zvoncu.
2. Z vsakim pritiskom na gumb se predvaja druga melodija. Uporabljena bo zadnja predvajana melodija zvonjenja.

Nastavitev melodije zvonjenja

Nastavite lahko 4 stopnje glasnosti. Večkrat pritisnite gumb na zvoncu. Vsak pritisk na tipko spremeni raven glasnosti (100 % – 75 % – 50 % – 25 %).

Namestitev PIR senzorja (oddajnik)

1. Najprej povežite senzor z zvoncem.
2. Pred namestitvijo preverite, ali naprava na izbranem mestu deluje zanesljivo.
3. PIR senzor zazna gibanje pod kotom 100° vodoravno in 15° navpično. Območje zaznavanja je 0–8 metrov. Senzor namestite na to razdaljo od nadzorovane točke.

4. Vrtljivo podnožje lahko pritrdite na steno z uporabo lukenj ali ga namestite na mizo.
5. Ker je podstavek mogoče obračati za 360° in nosilec senzorja za 180°, lahko nastavite pravilen kot zaznavanja na kateri koli lokaciji.

Opomba: PIR senzor zazna vodoravno ali navpično gibanje pred infrardečim senzorjem, npr. od leve proti desni ali od zgoraj navzdol, približno vzporedno z zadnjim pokrovom senzorja. Premikanje, ki je pravokotno na senzor, npr. približevanje osebe, morda ne bo vedno zaznano in zvočni signal se morda ne bo oglasil. Zato namestite PIR senzor na mesto, mimo katerega bodo ljudje hodili, ne pa se mu približevali.

Zaznavanje gibanja lahko ovirajo okoljske razmere, kot so visoka vlažnost, zelo nizke temperature, gosta megla, dim ali hitre spremembe temperature, npr. zračni tokovi iz klimatskih naprav, ventilatorjev ali dimnikov.

Senzor (oddajnik) lahko namestite na lesene ali opečne stene. Vendar pa senzorja nikoli ne nameščajte neposredno na kovinske predmete ali materiale, ki vsebujejo kovino, kot so plastična okna ali vrata s kovinskim okvirjem. V takih primerih oddajnik ne bo deloval pravilno.

Namestitev zvonca (sprejemnika)

1. Zvonec je zasnovan za uporabo v zaprtih prostorih.
2. Med delovanjem mora biti priključen v vtičnico 230 V AC/50 Hz, okoli njega pa mora biti dovolj prostora, da je vedno dostopen.
3. Na doseg prenosa (največ 150 m) vplivajo lokalni pogoji, kot so število sten, skozi katere prehaja signal, kovinski okvirji vrat in drugi elementi, ki vplivajo na prenos radijskih signalov (prisotnost drugih radijskih naprav, ki delujejo na podobni frekvenci, kot so brezžični termometri, krmilniki vrat itd.). Zaradi teh dejavnikov se lahko močno zmanjša doseg prenosa.

Pogosta vprašanja o odpravljanju težav

Zvonec ne zvoni.

- Zvonjenje morda ni v dosegu.
  - Spremenite razdaljo med senzorjem in zvoncem; na razdaljo lahko vplivajo pogoji v okolici.
- Senzor je pritrjen na kovinsko površino.
  - Senzor namestite na drugačno površino.
- Ponovno povežite senzor z zvoncem.
- Zvonec nima napajanja.
  - Preverite stanje baterij in jih po potrebi zamenjajte.
  - Preverite, ali USB-C kabel in vir napajanja delujeta pravilno.
  - Prepričajte se, da je zvonec pravilno priključen v vtičnico in da je napajanje vključeno oziroma da je varovalka ali odklopnik za to vejo vklopljen.

RS|HR|BA|ME | Bežično zvono

Sigurnosne upute i upozorenja

 Pročitajte korisnički priručnik prije upotrebe uređaja.

 Pridržavajte se sigurnosnih uputa navedenih u priručniku.

- Prvo pažljivo pročitajte upute za uporabu.
- Ne upotrebljavajte bežično zvono ako je oštećeno.
- Zvono se mora postaviti na lako dostupno mjesto da bi se njime moglo rukovati i iskopčati ga.
- Prilikom čišćenja zvona, isključite ga iz utičnice.

- Ne koristite niti pohranjujte bežično zvono u okruženjima s visokom temperaturom, prašinom ili vlagom ili u područjima s opasnošću od požara ili eksplozije.
- Zvono i PIR senzor namijenjeni su samo za unutarnju upotrebu.
- Ako primijetite abnormalne uvjete mjerenja ili bilo koji drugi kvar, nemojte koristiti bežično zvono i obratite se servisnom centru.
- Ne otvarajte i ne modificirajte bežično zvono. To može uzrokovati strujni udar ili oštećenje bežičnog zvona.
- Nije predviđeno da ovaj uređaj upotrebljavaju osobe (uključujući djecu) smanjenih fizičkih, osjetilnih ili mentalnih sposobnosti koje nemaju iskustva i znanja za sigurnu upotrebu osim ako nisu pod nadzorom ili ako ne dobivaju upute od osobe zadužene za njihovu sigurnost. Djeci je zabranjeno igranje s uređajem.

Sadržaj pakiranja

zvono, PIR senzor, dvostrana ljepljiva traka, 2 vijka, 2 tiple

Tehničke specifikacije

Domet prijenosa: do 150 m na otvorenom prostoru (u gusto naseljenom području može biti i petina navedenoga)
Domet otkrivanja PIR senzora: maks. 8 m
Stupanj zaštite: IP20 (PIR senzor + zvono na vratima)
Uparivanje zvona s gumbima: funkcija automatskog učenja
Kapacitet uparivanja: najviše 8 PIR senzora po 1 zvonu
Broj melodija zvona: 38
Frekvencija prijenosa: 433,92 MHz, 10 mW e.r.p. maks.
Napajanje zvona: 230 V AC/50 Hz

Napajanje PIR senzora: 3× 1,5 V (tip AAA) (nisu uključene),
5 V/1 A USB-C priključak
Potrošnja električne energije: Zvono maks. 0,5 W, PIR senzor maks. 10 mW
Radna temperatura: od -10 °C do 50 °C

Opis uređaja

Opis zvona

Pogledajte sl. 1

1 – LED dioda zvona
2 – Gumb za podešavanje melodije zvona
3 – Gumb za podešavanje glasnoće
4 – Zvučnik

Opis PIR senzora

Vidi sl. 2

1 – LED
2 – infracrveni senzor
3 – podesivo postolje
4 – odjeljak za bateriju
5 – prekidač za uključivanje/isključivanje
6 – USB-C priključak
7 – nosač
8 – otvori za vijke

Ugradnja i kontrole

Ugradnja PIR senzora

Pogledajte sl. 3

1 – domet otkrivanja
2 – kut podešenja
3 – uklanjanje nosača

Uparivanje senzora sa zvonom

1. Umetnite 3× 1,5 V AAA baterije u odjeljak za baterije senzora i zatvorite poklopac baterije ili spojite USB-C kabel (nije uključen) na adapter za napajanje (nije uključen) i senzor te na kraju uključite adapter u utičnicu.

2. Okrenite prekidač u položaj UKLJUČENO; LED će treptati.
3. Priključite zvono u utičnicu izmjenične struje od 230 V AC/50 Hz.
4. Pritisnite i držite tipku zvona , LED lampica zvona će početi treptati.
5. Zvono se automatski prebacuje u način rada automatskog učenja, koji traje 30 sekundi.
6. Za to vrijeme mahnite rukom ispred senzora.
7. Zvono će zvoniti; senzor je uparen sa zvonom. Time se automatski završava način automatskog učenja.
8. Za uparivanje više senzora ponovite korake 1 i 2 za svaki senzor.

Napomena:

Zvono ima ugrađenu memoriju u koju sprema kodove trenutačno uparenih senzora.

Stoga nema potrebe za ponovnim uparivanjem senzora nakon zamjene baterija u PIR senzoru.

Prilikom umetanja baterija pripazite na njihov ispravan polaritet.

Upotrebljavajte samo alkalne baterije od 1,5 V. Ne koristiti punjive baterije 1,2 V; niži napon može spriječiti rad uređaja.

Ne umećite baterije ako je spojen USB-C kabel. USB-C priključak ne koristi se za punjenje baterija.

Brisanje memorije uparenih senzora

Pritisnite i držite gumb  na zvonu. Priključite zvono u utičnicu. Uključuje se LED lampica zvona nakon otprilike. 3 sekundi. Otpustite gumb . LED lampica će se isključiti. Izbrisat će se memorija svih uparenih senzora.

Odabir melodije zvona

1. Nekoliko puta zaredom pritisnite gumb  na zvonu.
2. Svaki pritisak gumba reproducira drugačiju melodiju zvona. Posljednje reproducirana melodija zvona je ona koja će se koristiti.

Postavljanje glasnoće melodije zvona

Možete postaviti 4 razina glasnoće. Nekoliko puta zaredom pritisnite gumb 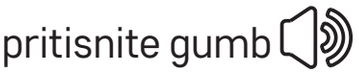 na zvonu. Svaki pritisak mijenja razinu glasnoće (100 % – 75 % – 50 % – 25 %).

Ugradnja PIR senzora (odašiljač)

1. Prvo uparite senzor sa zvonom.
2. Prije postavljanja provjerite rade li postavljene funkcije pouzdano na odabranom mjestu.
3. PIR senzor otkriva kretanje pod kutovima od 100° horizontalno i 15° vertikalno. Domet otkrivanja je 0 – 8 metara. Postavite senzor na ovu udaljenost od nadzirane točke.
4. Okretna baza može se montirati na zid pomoću rupa ili postaviti na stol.
5. Zahvaljujući mogućnosti rotiranja baze za 360° i rotiranja nosača senzora za 180°, možete postaviti ispravan kut otkrivanja na bilo kojem mjestu.

Napomena: PIR senzor otkriva horizontalno ili vertikalno kretanje ispred infracrvenog senzora, npr. s lijeva na desno ili odozgo prema dolje, otprilike paralelno sa stražnjim poklopcem senzora. Kretanje okomito na senzor, npr. osoba koja se približava, možda neće uvijek biti otkriveno i zvučni signal možda se neće oglasiti. Stoga postavite PIR senzor na mjesto pored kojeg će ljudi prolaziti, a ne prema kojem će se približavati.

Otkrivanje pokreta može biti otežano uvjetima okoline poput visoke vlažnosti, vrlo niskih temperatura, guste magle, dima ili brzih promjena temperature, npr. strujanja zraka iz klima-uređaja, ventilatora ili dimnjaka.

Senzor (odašiljač) može se postaviti na drvene ili zidove od opeke. Međutim, nikada ne postavljajte gumb izravno na metalne predmete ili materijale koji uključuju metal, poput plastičnih prozora ili vrata s metalnim okvirom. U takvim slučajevima odašiljač neće pravilno raditi.

Postavljanje zvona (prijamnik)

1. Zvono je dizajnirano za korištenje samo u zatvorenom prostoru.
2. Kad radi, zvono mora biti priključeno na utičnicu izmjenične električne struje od 230 V/50 Hz s dovoljno slobodnog mjesta oko zvona koje omogućuje neometan pristup.
3. Na domet odašiljača (maks. 150 m) utječu lokalni uvjeti poput broja zidova kroz koje prolazi signal, metalnih okvira vrata i drugih elemenata koji utječu na prijenos radijskih signala (blizina drugih radio-uređaja koji rade na sličnoj frekvenciji, poput bežičnih termometara, daljinskih upravljača za vrata itd.). Domet odašiljača može se drastično smanjiti zbog ovih čimbenika.

Rješavanje problema i ČPP

Zvono ne zvoni

- Zvono je možda izvan dometa.
  - Promijenite udaljenost između gumba i zvona; na domet mogu utjecati lokalni uvjeti.
- Senzor je postavljen na metalnu površinu.
  - Postavite senzor na drugu vrstu površine.
- Ponovno uparite senzor i zvono.
- Zvono nije pod naponom.
  - Provjerite stanje baterija i po potrebi ih zamijenite.
  - Provjerite rade li USB-C kabel i izvor napajanja ispravno.
  - Uvjerite se da je zvono pravilno priključeno u utičnicu, napajanje uključeno ili osigurač / strujni krug naponske grane uključen.

DE | Drahtlose Klingel

Sicherheitsanweisungen und -hinweise

 Lesen Sie vor dem Einsatz des Geräts die Gebrauchsanleitung.

 Beachten Sie die in dieser Anleitung aufgeführten Sicherheitsanweisungen.

- Lesen Sie zunächst die Bedienungsanleitung sorgfältig durch.
- Verwenden Sie die drahtlose Türklingel nicht, wenn diese beschädigt ist.
- Die Klingel muss an einem gut zugänglichen Ort zur einfachen Handhabung und Abschaltung angebracht werden.
- Bei der Reinigung muss die Türklingel durch Herausziehen aus der Steckdose vom Stromnetz getrennt werden.
- Verwenden und lagern Sie die drahtlose Türklingel nicht in Umgebungen mit hohen Temperaturen, Staub oder Feuchtigkeit oder an Orten, an denen Brand- oder Explosionsgefahr besteht.
- Die Klingel und der PIR-Sensor sind nur für den Gebrauch im Innenbereich bestimmt.
- Wenn Sie einen abnormalen Zustand oder einen anderen Defekt feststellen, verwenden Sie die drahtlose Klingel nicht weiter und wenden Sie sich an den Kundendienst.
- Öffnen oder modifizieren Sie die drahtlose Türklingel nicht. Es kann zu einem Stromschlag oder einer Beschädigung der drahtlosen Türklingel kommen.
- Dieses Gerät ist nicht für die Verwendung durch Personen vorgesehen (Kinder eingeschlossen), die aufgrund verminderter körperlicher, sensorischer oder geistiger Fähigkeiten oder aufgrund unzureichender Erfahrungen und

Kenntnisse nicht dazu in der Lage sind, das Gerät sicher zu verwenden, außer sie haben von einer für ihre Sicherheit verantwortlichen Person Anweisungen für den Gebrauch des Geräts erhalten oder werden von dieser beaufsichtigt. Kinder dürfen nicht mit dem Gerät spielen.

Lieferumfang

Klingel, PIR-Sensor, doppelseitiges Klebeband, 2 Schrauben, 2 Dübel

Technische Spezifikation

Sendereichweite: bis 150 m im Freien (in bebautem Gebiet kann bis zu einem Fünftel sinken)
Erfassungsbereich des PIR-Sensors: max. 8 m
Schutzart: IP20 (PIR-Sensor + Klingel)
Paarung der Klingel mit den Tasten: „Self-learning“ - Funktion
Paarungskapazität: maximal 8 PIR-Sensoren auf 1 Klingel
Anzahl der Melodien: 38
Übertragungsfrequenz: 433,92 MHz, effektive Strahlungsleistung e.r.p. max. 10 mW
Stromversorgung der Klingel: 230 V AC/50 Hz
Stromversorgung des PIR-Sensors: 3 × 1,5 V (Typ AAA) (nicht im Lieferumfang enthalten), 5 V/1 A USB-C Eingang
Strombedarf: Klingel max. 0,5 W, PIR-Sensor max. 10 mW
Arbeitstemperatur: –10 °C bis 50 °C

Gerätebeschreibung

Beschreibung der Klingel

siehe Abb. 1

1 – LED Diode der Klingel
2 – Taste zum Einstellen der Melodie

3 – Taste zum Einstellen der Lautstärke

4 – Lautsprecher

Beschreibung des PIR-Sensors

siehe Abb. 2

1 – LED Diode
2 – Infrarot-Sensor
3 – verstellbare Grundplatte
4 – Batteriefach
5 – Schalter ON (Ein)/OFF (Aus)
6 – USB-C Eingang
7 – Halterung
8 – Löcher für Schrauben

Installation und Bedienung

Installation des PIR-Sensors

siehe Abb. 3

1 – Erfassungsbereich
2 – Einstellwinkel
3 – Abtrennen der Halterung

Paarung des Sensors mit der Klingel

1. Legen Sie 3× 1,5 V AAA-Batterien in das Batteriefach des Sensors ein und verschließen Sie das Batteriefach, oder verbinden Sie ein USB-C Kabel (nicht im Lieferumfang enthalten) mit einem Netzadapter (nicht im Lieferumfang enthalten) und dem Sensor und stecken Sie dann das Netzteil in eine Steckdose.
2. Schalten Sie den Schalter in die Position ON, die LED blinkt.
3. Stecken Sie die Klingel in eine Steckdose 230 V AC/50 Hz ein.
4. Drücken Sie die Taste Melodie bis die LED der Klingel zu blinken beginnt.
5. Die Klingel schaltet automatisch in den „Self-learning“-Modus um, der ungefähr 30 Sekunden andauert.
6. Bewegen Sie währenddessen Ihre Hand vor dem Sensor.
7. Die Klingel läutet, der Sensor ist jetzt mit der Klingel gekoppelt. Damit wird der „Self-learning“ - Modus automatisch beendet.

8. Zur Kopplung mehrerer Sensoren wiederholen Sie den Ablauf in den Punkten 1 und 2 für jeden Sensor.

Anmerkung:
Die Klingel verfügt innen über einen Speicher, in welchem die Codes der aktuell gekoppelten Sensoren gespeichert werden.
Bei einem Batteriewechsel im PIR-Sensor muss also keine erneute Paarung erfolgen.
Achten Sie auf die richtige Polarität der eingelegten Batterien.
Verwenden Sie ausschließlich alkalische 1,5 V Batterien. Verwenden Sie keine 1,2V aufladbaren Batterien, eine niedrigere Spannung kann zu Fehlfunktionen des Geräts führen.
Legen Sie keine Batterien ein, wenn ein USB-C Kabel angeschlossen ist. Der USB-C Eingang dient nicht zum Laden von Batterien.

Löschen des Speichers der gekoppelten Sensoren

Drücken Sie auf der Klingel die Taste und halten Sie sie gedrückt. Stecken Sie die Klingel in die Steckdose. Wenn nach ca. 3 Sekunden die LED der Klingel aufleuchtet, lassen Sie die Taste los, die LED erlischt. Der Speicher aller verbundenen Sensoren wird gelöscht.

Klingelton wählen

1. Betätigen Sie auf der Klingel wiederholt die Taste .
2. Bei jedem Drücken ertönt eine andere Melodie, es wird die zuletzt abgespielte Melodie eingestellt.

Einstellung der Klingeltonlautstärke

Es können 4 Lautstärkestufen eingestellt werden. Betätigen Sie auf der Klingel wiederholt die Taste . Mit jedem Drücken ändert sich das Level der Lautstärke (100 % – 75 % – 50 % – 25 %).

Installation des PIR-Sensors (des Senders)

1. Koppeln Sie zuerst den Sensor mit der Klingel.
2. Überprüfen Sie vor der Montage, ob das Set an dem von Ihnen ausgewählten Ort zuverlässig funktioniert.
3. Der PIR-Sensor erfasst Bewegungen in einem Winkel von 100° horizontal und 15° vertikal. Der Erfassungsbereich beträgt 0 – 8 m. Platzieren Sie den Sensor in diesem Abstand zum zu überwachenden Ort.
4. Die drehbare Grundplatte kann mit den Löchern an der Wand befestigt oder auf einen Tisch gestellt werden.
5. Dank der Drehbarkeit der Grundplatte um 360° und der Drehbarkeit der Sensorhalterung um 180° kann an jedem Ort der richtige Erfassungswinkel eingestellt werden.

Anmerkung: Der PIR-Sensor erfasst horizontale oder vertikale Bewegungen vor dem Infrarotsensor, z. B. von links nach rechts oder von oben nach unten, ungefähr parallel zur hinteren Abdeckung des Sensors. Bewegungen, die senkrecht zum Sensor erfolgen, z. B. eine direkt auf den Sensor zukommende Person, werden möglicherweise nicht immer erfasst und es ertönt kein akustisches Signal. Positionieren Sie den PIR-Sensor daher so, dass Personen an ihm vorbeigehen und sich ihm nicht von vorne nähern.

Die Bewegungserkennung kann durch Umgebungsbedingungen beeinträchtigt werden – hohe Luftfeuchtigkeit, sehr niedrige Temperaturen, dichter Nebel, Rauch oder schnelle Temperaturänderungen, z. B. durch Luftströmungen von Klimaanlagen, Ventilatoren oder Schornsteinen.

Der Sensor (Sender) kann problemlos an Holz oder Ziegelwänden angebracht werden. Platzieren Sie den Sensor jedoch niemals direkt auf Metallgegenständen oder metallhaltigen Materialien, z. B. auf Kunststoffkonstruktionen

von Fenstern und Türen, die einen Metallrahmen enthalten. Der Sender könnte nicht richtig funktionieren.

Installation der Klingel (des Empfängers)

1. Die Klingel ist nur zur Verwendung im Innenbereich bestimmt.
2. Im Betriebszustand muss sie so in eine Steckdose 230 V AC/50 Hz gesteckt werden, dass es um das Gerät herum genug Freiraum gibt und es jederzeit zugänglich ist.
3. Die Sendereichweite (max. 150 m) wird von lokalen Bedingungen, z. B. Anzahl der Wände, durch die das Signal gehen muss, Metalltürzargen und anderen Elementen mit Einfluss auf die Funksignalübertragung (Anwesenheit anderer, auf ähnlicher Frequenz arbeitender Funkgeräte, z. B. drahtlose Thermometer, Tor-Fernbedienungen usw.) beeinflusst. Die Sendereichweite kann aufgrund dieser Faktoren erheblich gesenkt werden.

Problemlösung FAQ

Klingel klingelt nicht

- Klingel kann außer Reichweite sein.
    - Passen Sie den Abstand zwischen dem Sensor und der Klingel entsprechend an, die Reichweite kann durch die örtlichen Gegebenheiten beeinträchtigt sein.
- Der Sensor ist auf einem metallischen Untergrund angebracht.
    - Platzieren Sie den Sensor auf einem anderen Untergrund.
- Führen Sie die erneute Kopplung von Sensor und Klingel durch.
- Klingel oder Sensor ohne Stromversorgung.
    - Überprüfen Sie den Zustand der Batterien, ersetzen Sie diese gegebenenfalls.

- Überprüfen Sie die Funktionsfähigkeit des USB-C Kabels und des Netzteils.
- Überprüfen Sie, ob die Türklingel korrekt in die Steckdose eingeführt wurde bzw. ob der Strom bzw. die Stromkreis-Schutzeinrichtung nicht ausgeschaltet sind (Sicherung, Schutzschalter)

UA | Бездротовий дзвінок

Інструкції та застереження з техніки безпеки

 Перед використанням пристрою прочитайте посібник з експлуатації.

 Дотримуйтесь інструкцій з техніки безпеки, наведених у цьому посібнику.

- Спочатку уважно прочитайте інструкцію з експлуатації.
- Не експлуатуйте бездротовий дзвінок, якщо він пошкоджений.
- Дзвінок повинен бути розміщений у легкодоступному місці, щоб ним було зручно користуватися та відключати його.
- Під час чищення дзвінка його необхідно відключити від електромережі, витягнувши вилку з розетки.
- Не використовуйте і не зберігайте бездротовий дзвінок у пильних місцях та місцях з високою температурою або вологістю, а також у пожежо- або вибухонебезпечних зонах.
- Дзвінок і PIR-датчик призначені виключно для використання в приміщенні.
- У разі нестандартної роботи або виявлення несправності чи помилки не використовуйте бездротовий дзвінок і зверніться до сервісної служби.
- Не відкривайте та не модифікуйте бездротовий дзвінок. Може статися ураження електричним струмом або пошкодження пристрою.

- Використання виробу особами (включаючи дітей), чиї фізичні, сенсорні або розумові вади або відсутність досвіду і знань не дозволяють їм безпечно користуватися ним, допускається, тільки якщо такі особи перебувають під наглядом або проінструктовані щодо експлуатації виробу особою, відповідальною за їхню безпеку. Не дозволяйте дітям гратися з виробом.

Комплект постачання

дзвінок, PIR-датчик, двостороння клейка стрічка, гвинти 2 шт., дюбелі 2 шт.

Технічні характеристики

Радіус передавання сигналу: до 150 м на відкритому просторі (у забудованих районах може знизитися на 20 %)
Діапазон виявлення PIR-датчика: макс. 8 м
Клас захисту: IP20 (PIR-датчик + дзвінок)
З'єднання дзвінка з кнопками: функція самонавчання
Пам'ять приєднаних датчиків: максимум 8 PIR-датчиків на 1 дзвінок
Кількість мелодій: 38
Частота передавання сигналу: 433,92 МГц, макс. потужність: 10 мВт.
Джерело живлення дзвінка: 230 В зм. струму/50 Гц
Живлення PIR-датчика: 3 батарейки 1,5 В (тип AAA) (не входять до комплекту), вхід USB-C 5 В/1 А
Споживання енергії: дзвінок — макс. 0,5 Вт, PIR-датчик — макс. 10 мВт
Робоча температура: від -10 °C до 50 °C

Опис пристрою

Опис дзвінка

див. рис. 1

1 – світлодіод дзвінка
2 – кнопка вибору мелодії
3 – кнопка гучності
4 – динамік

Опис PIR-датчика

див. рис. 2

1 – світлодіод
2 – інфрачервоний датчик
3 – регульована основа
4 – батарейний відсік
5 – перемикач ON (увімкнено)/OFF (вимкнено)
6 – вхід USB-C
7 – кріплення
8 – отвори для гвинтів

Монтаж та експлуатація

Монтаж PIR-датчика

див. рис. 3

1 – радіус виявлення
2 – кут налаштування
3 – відстань між точками кріплення

З'єднання датчика з дзвінком

1. Вставте в батарейний відсік датчика 3 батарейки 1,5 В AAA і закрийте кришку батарейного відсіку або підключіть кабель USB-C (не входить до комплекту) до адаптера живлення (не входить до комплекту) і датчика, а тоді підключіть адаптер до розетки.
2. Переведіть перемикач у положення ON — світлодіод блимне.
3. Підключіть дзвінок до розетки 230 В зм. струму/50 Гц.
4. Натисніть і утримуйте кнопку мелодії — світлодіод дзвінка почне блимати.
5. Дзвінок автоматично перейде у режим самонавчання тривалістю 30 секунд.
6. Протягом цього часу махайте рукою перед датчиком.
7. З дзвінка вийде звук, що означає з'єднання з датчиком. Пристрій автоматично вийде з режиму самонавчання.

8. Для з'єднання з іншими датчиками повторіть для кожного з них процедуру, описану в пунктах 1 і 2.

Примітка.

Дзвінок має внутрішню пам'ять, в якій зберігаються коди поточних приєднаних датчиків.

Після заміни батарейок у PIR-датчику повторно виконувати з'єднання не потрібно.

Слідкуйте за правильною полярністю встановлення батарейок.

Використовуйте лише лужні батарейки 1,5 В. Не використовуйте акумулятори 1,2 В — низька напруга може пошкодити пристрій.

Не вставляйте батарейки, якщо підключений кабель USB-C. Вхід USB-C не використовується для заряджання акумуляторів.

Очищення пам'яті приєднаних датчиків

Натисніть і утримуйте кнопку на дзвінку. Підключіть дзвінок до розетки. Приблизно за 3 секунд почне блимати світлодіод дзвінка. Тоді відпустіть кнопку — світлодіод згасне. З пам'яті буде видалено усі приєднані датчики.

Вибір мелодії дзвінка

1. Кілька разів натисніть кнопку на дзвінку.
2. Після кожного натискання звучатиме інша мелодія; буде встановлено мелодію, відтворену останньою.

Налаштування гучності мелодії дзвінка

Передбачено 4 рівні гучності. Кілька разів натисніть кнопку на дзвінку. Кожне натискання змінює рівень гучності (100 % – 75 % – 50 % – 25 %).

Монтаж PIR-датчика (передавача)

1. Спершу з'єднайте датчик з дзвінком.

2. Перед монтажем перевірте, чи буде комплект надійно працювати у вибраному місці.
3. PIR-датчик виявляє рух під кутом 100° по горизонталі та 15° по вертикалі. Радіус виявлення становить 0 – 8 м. Розмістіть датчик на відповідній відстані від місця спостереження.
4. Поворотну основу можна прикріпити отворами до стіни або поставити на стіл.
5. Завдяки обертанню основи на 360° та тримача датчика — на 180°, можна встановити оптимальний кут виявлення за будь-якого положення датчика.

Примітка. PIR-датчик фіксує горизонтальний або вертикальний рух перед інфрачервоним датчиком, наприклад зліва направо або зверху вниз, приблизно паралельно задній кришці датчика. Рух, спрямований перпендикулярно до датчика, наприклад, наближення людини, фіксується не завжди; відповідно, звуковий сигнал може не пролунати. Розміщуйте PIR-датчик у місці, повз яке люди проходитимуть, а не безпосередньо поруч із ними.

Виявлення руху може погіршуватися через умови навколишнього середовища — високу вологість, дуже низьку температуру, густий туман, дим або швидкі зміни температури, наприклад, через повітряні потоки від кондиціонера, вентилятора або димаря.

Датчик (передавач) можна органічно розмістити на дерев'яних або цегляних стінах. Однак ніколи не встановлюйте датчик безпосередньо на металеві предмети або матеріали з вмістом металу, наприклад пластикові віконні або дверні конструкції з металевою рамою. Інакше кнопка може не працювати належним чином.

Монтаж дзвінка (приймача)

1. Дзвінок призначений лише для використання у приміщеннях.

2. Під час роботи його слід підключати до електричної розетки 230 В зм. струму/50 Гц таким чином, щоб навколо залишався вільний простір і щоб до нього завжди був зручний доступ.
3. На дальність передавання сигналу (макс. 150 м) впливають місцеві умови, зокрема кількість стін, які сигнал має пройти; наявність металевих дверних рам та інших елементів, що можуть заважати поширенню радіосигналу (присутність інших радіопристроїв, що працюють на близькій частоті, наприклад бездротових термометрів, пультів керування воротами тощо). Через ці фактори дальність передавання може значно зменшуватися.

Поширені питання щодо усунення несправностей

Пристрій не дзвонить

- Дзвінок може бути поза зоною досяжності.
  - Відрегулюйте відстань між датчиком та дзвінком; на дальність дії можуть впливати місцеві умови.
- Датчик встановлений на металевій основі.
  - Встановіть датчик на іншу основу.
- Знову з'єднайте датчик із дзвінком.
- Дзвінок або датчик не працює.
  - Перевірте стан батарейок; за потреби замініть їх.
  - Перевірте працездатність кабелю USB-C та джерела живлення.
  - Перевірте, чи правильно підключено дзвінок до розетки та чи не вимкнено живлення або автоматичний вимикач (чи не спрацював запобіжник)

RO|MD | Sonerie fără fir

Instrucțiuni și avertizări de siguranță

 Înainte de utilizarea dispozitivului, citiți manualul de utilizare.

 Respectați instrucțiunile de siguranță menționate în acest manual.

- Mai întâi citiți cu atenție manualul de utilizare.
- Nu utilizați soneria wireless dacă a fost deteriorată.
- Soneria trebuie amplasată într-un loc bine accesibil, pentru o manevrare și o deconectare ușoară.
- Atunci când curățați soneria de apartament, este necesar să o deconectați de la rețeaua electrică, scoțând-o din priză.
- Nu utilizați și nu depozitați soneria wireless în medii cu temperatură ridicată, praf sau umiditate sau în locuri cu pericol de incendiu ori explozie.
- Soneria și senzorul PIR sunt destinate exclusiv utilizării în interior.
- Dacă constatați o stare anormală sau o altă defecțiune, nu utilizați soneria fără fir și contactați centrul de service.
- Nu deschideți și nu modificați soneria wireless. Poate provoca electrocutare sau deteriorarea soneriei fără fir.
- Acest dispozitiv nu este destinat utilizării de către persoane (inclusiv copii) ale căror capacități fizice, senzoriale sau mentale, ori lipsa de experiență și cunoștințe, le împiedică să îl utilizeze în siguranță, cu excepția cazului în care sunt supravegheate sau instruite privind utilizarea dispozitivului de către o persoană responsabilă pentru siguranța lor. Copiii nu trebuie să se joace cu dispozitivul.

Conținutul pachetului

sonerie, senzor PIR, bandă adezivă dublu-față, șuruburi 2 buc., dibluri 2 buc.

Specificații tehnice

Distanța de transmisie: până la 150 m în spațiu deschis (în spațiu construit poate scădea până la o cincime)
Raza de detecție a senzorului PIR: max. 8 m
Grad de protecție: IP20 (senzor PIR + sonerie)
Asocierea soneriei cu butoanele: funcție „self-learning”
Capacitate de asociere: maximum 8 senzori PIR la 1 sonerie
Număr de melodii: 38
Frecvența de transmisie: 433,92 MHz, 10 mW e.r.p. max.
Sursă de alimentare pentru sonerie: 230 V AC/50 Hz
Alimentarea senzorului PIR: 3× 1,5 V (tip AAA) (nu sunt incluse în pachet), intrare USB-C 5 V/1 A
Consum: sonerie max. 0,5 W, senzor PIR max. 10 mW
Temperatura de funcționare: –10 °C până la 50 °C

Descrierea dispozitivului

Descrierea soneriei

vezi fig. 1

1 – LED-ul soneriei
2 – buton pentru setarea melodiei
3 – buton pentru setarea volumului
4 – difuzor

Descrierea senzorului PIR

vezi fig. 2

1 – LED
2 – senzor infraroșu
3 – bază reglabilă
4 – compartimentul bateriei
5 – comutator ON (pornit)/OFF (oprit)

6 – intrare USB-C
7 – suport
8 – orificii pentru șuruburi

Instalare și operare

Instalarea senzorului PIR

vezi fig. 3

1 – raza de detecție
2 – unghi de reglare
3 – separarea suportului

Asocierea senzorului cu soneria

1. Introduceți în compartimentul bateriilor al senzorului 3× baterii 1,5 V AAA și închideți capacul bateriilor sau conectați cablul USB-C (nu este inclus) la adaptorul de alimentare (nu este inclus) și la senzor, apoi conectați adaptorul la priză.
2. Comutați întrerupătorul în poziția ON, LED-ul luminează intermitent.
3. Introduceți soneria în priză de 230 V AC/50 Hz.
4. Apăsați lung butonul de melodie , LED-ul soneriei luminează intermitent.
5. Soneria trece automat în modul „self-learning”, care durează 30 de secunde.
6. În acest interval, mișcați mâna în fața senzorului.
7. Soneria va suna, senzorul este asociat cu soneria. Modul „self-learning” se încheie automat.
8. Pentru asocierea mai multor senzori, repetați pentru fiecare senzor procedura de la punctele 1. și 2.

Notă:

Soneria este prevăzută cu o memorie internă în care sunt stocate codurile senzorilor asociați în prezent.

Prin urmare, la înlocuirea bateriilor din senzorul PIR nu este necesară efectuarea din nou a asocierii.

Respectați polaritatea corectă a bateriilor introduse.
Utilizați exclusiv baterii alcaline de 1,5 V. Nu utilizați baterii reîncărcabile de 1,2 V, tensiunea mai mică poate cauza nefuncționarea dispozitivului.
Nu introduceți baterii dacă este conectat cablul USB-C. Intrarea USB-C nu este destinată încărcării bateriilor.

Ștergerea memoriei senzorilor asociați

Pe sonerie, apăsați și mențineți apăsat butonul . Introduceți soneria în priză. După aproximativ 3 secunde se va aprinde LED-ul soneriei, eliberați butonul , LED-ul se va stinge. Se va șterge memoria tuturor senzorilor asociați.

Selectarea melodiei de apel

1. Pe sonerie, apăsați repetat butonul .
2. La fiecare apăsare va suna o melodie diferită, fiind setată melodia care va suna ultima.

Setarea volumului de apel

Este posibilă setarea a 4 niveluri de volum. Apăsați repetat pe sonerie butonul . La fiecare apăsare se modifică nivelul volumului (100 % – 75 % – 50 % – 25 %).

Instalarea senzorului PIR (transmițător)

1. Efectuați mai întâi asocierea senzorului cu soneria.
2. Înainte de montaj, verificați dacă ansamblul funcționează fiabil în locul ales de dumneavoastră.
3. Senzorul PIR detectează mișcarea la unghiuri de 100° pe orizontală și 15° pe verticală. Raza de detecție este de 0 – 8 m. Amplasați senzorul la această distanță față de zona monitorizată.
4. Baza rotativă poate fi fixată pe perete prin orificii sau așezată pe masă.

5. Datorită rotației bazei la 360° și rotației suportului senzorului la 180°, poate fi setat unghiul corect de detecție în orice locație.

Notă: Senzorul PIR detectează mișcarea orizontală sau verticală din fața senzorului infraroșu, de exemplu de la stânga la dreapta sau de sus în jos, aproximativ paralel cu capacul posterior al senzorului. Mișcarea orientată perpendicular spre senzor, de exemplu o persoană care se apropie, poate să nu fie întotdeauna detectată, iar semnalizarea sonoră poate să nu fie activată. De aceea, amplasați senzorul PIR într-un loc pe lângă care persoanele vor trece, nu într-un loc spre care acestea se vor apropia.

Detecția mișcării poate fi afectată negativ de condițiile de mediu – umiditate ridicată, temperaturi foarte scăzute, ceață densă, fum sau schimbări rapide de temperatură, de exemplu curenți de aer de la aparatul de aer condiționat, ventilator sau coș de fum.

Senzorul (transmițătorul) poate fi amplasat fără probleme pe lemn sau pe pereți din cărămidă. Nu amplasați niciodată senzorul direct pe obiecte metalice sau pe materiale care conțin metal, de exemplu pe construcții din material plastic ale ferestrelor și ușilor care conțin un cadru metalic. Emițătorul ar putea să nu funcționeze corect.

Instalarea soneriei (receptorului)

1. Soneria este destinată exclusiv utilizării în interior.
2. În timpul funcționării, aceasta trebuie amplasată în priză de 230 V AC/50 Hz, astfel încât să existe spațiu liber în jurul său și să fie întotdeauna accesibilă.
3. Distanța de transmisie (max. 150 m) este influențată de condițiile locale, de exemplu de numărul de pereți prin care trebuie să treacă semnalul, de tocurile metalice ale ușilor și de alte elemente care pot afecta transmiterea semnalului radio (prezența altor echipamente radio care funcționează pe frecvență similară, cum ar fi termometre wireless, telecomenzi pentru

porți etc.). Distanța de transmisie poate scădea considerabil din cauza acestor factori.

Soluționarea problemelor FAQ

Soneria nu sună

- Soneria poate fi în afara razei de acțiune.
  - Reglați distanța dintre senzor și soneria de interior; raza de acțiune poate fi influențată de condițiile locale.
- Senzorul este amplasat pe un suport metalic.
  - Amplasați senzorul pe un alt tip de suport.
- Efectuați o nouă asociere a senzorului cu soneria.
- Soneria de interior sau senzorul nu este alimentat.
  - Verificați starea bateriilor și, dacă este necesar, înlocuiți-le.
  - Verificați funcționalitatea cablului USB-C și a sursei de alimentare.
  - Verificați dacă soneria de interior este introdusă corect în priza de alimentare sau dacă alimentarea electrică nu este întreruptă, respectiv dacă elementul de protecție al circuitului (siguranță, întreruptor automat) nu este dezactivat

LT | Belaidis durų skambutis

Saugos nurodymai ir įspėjimai

Prieš naudodami įrenginį, perskaitykite naudotojo vadovą.

Vadovaukitės vadove pateiktais saugos nurodymais.

- Pirmiausia atidžiai perskaitykite naudojimo vadovą.
- Nenaudokite belaidžio durų skambučio, jei jis yra sugadintas.

- Skambutis turi būti įrengtas lengvai pasiekiamoje vietoje, kad prireikus jį būtų lengva tvarkyti ir atjungti.
- Prieš valydami skambutį ištraukite jį iš lizdo.
- Nenaudokite ir nelaikykite belaidžio durų skambučio aplinkoje, kurioje aukšta temperatūra, yra daug dulkių arba drėgmės, taip pat vietose, kuriose kyla gaisro ar sprogimo pavojus.
- Signalas ir PIR jutiklis skirti naudoti tik patalpose.
- Jei pastebėjote neįprastą elgseną ar kitus gedimus, nenaudokite belaidžio durų skambučio ir kreipkitės į techninės priežiūros centrą.
- Neatidarinėkite ir nemodifikuokite belaidžio durų skambučio. Tai gali sukelti elektros smūgį arba sugadinti belaidį durų skambutį.
- Šis įrenginys nėra skirtas naudoti asmenims (įskaitant vaikus), kurių fizinė, jutiminė ar protinė negalia arba patirties ir žinių trūkumas trukdo saugiai naudoti prietaisą, išskyrus atvejus, kai juos prižiūri arba nurodo, kaip naudoti, asmuo, atsakingas už jų saugumą. Neleiskite vaikams žaisti su prietaisu.

Pakuotės turinys

skambutis, PIR jutiklis, dvipusė lipni juosta, 2 varžtai, 2 sieniniai kaiščiai

Techninės specifikacijos

Perdavimo diapazonas: iki 150 m atviroje vietoje (gali sumažėti iki penktadalio, jei zonoje gausu objektų)
PIR jutiklio aptikimo diapazonas: maks. 8 m
Korpuso apsaugos klasė: IP20 (PIR jutiklis + durų skambutis)
Skambučio susiejimas su mygtukais: savarankiško mokymosi funkcija
Susiejimo galimybės: ne daugiau kaip 8 PIR jutikliai 1 skambučiui
Skambėjimo melodijų skaičius: 38
Perdavimo dažnis: 433,92 MHz, ne daugiau kaip 10 mW e.r.p.

Skambučio maitinimo šaltinis: 230 V kintamoji srovė / 50 Hz
PIR jutiklio maitinimo šaltinis: 3× 1,5 V (tipo AAA) (nepridedama),
5 V/1 A USB-C prievadas
Energijos suvartojimas: skambutis maks. 0,5 W, PIR jutiklis maks. 10 mW
Darbinė temperatūra: nuo -10 °C iki 50 °C

Įrenginio aprašymas

Skambučio aprašymas

žr. 1 pav.

1 – skambučio šviesos diodas
2 – melodijos nustatymo mygtukas
3 – garsumo nustatymo mygtukas
4 – garsiakalbis

PIR jutiklio aprašymas

žr. 2 pav.

1 – LED indikatorius
2 – infraraudonųjų spindulių jutiklis
3 – reguliuojamas pagrindas
4 – baterijų skyrius
5 – Įjungimo/išjungimo jungiklis
6 – USB-C prievadas
7 – laikiklis
8 – varžtų angos

Įrengimas ir valdikliai

PIR jutiklio montavimas

žr. 3 pav.

1 – aptikimo diapazonas
2 – reguliavimo kampas
3 – laikiklio nuėmimas

Jutiklio ir skambučio susiejimas

1. Įdėkite 3× 1,5 V AAA baterijas į jutiklio baterijų skyrių ir uždarykite baterijų dangtelį arba prijunkite USB-C kabelį (nepridedamas) prie maitinimo adapterio (nepridedamas) ir jutiklio, tuomet įjunkite adapterį į maitinimo lizdą.
2. Perjunkite jungiklį į padėtį „ON“ (Įjungta); LED indikatorius mirksės.

3. Prijunkite skambutį prie 230 V kintamosios srovės / 50 Hz lizdo.
4. Paspauskite ir laikykite nuspaudę skambučio mygtuką „“, skambučio LED indikatorius pradės mirksėti.
5. Durų skambutis automatiškai persijungia į „savarankiško mokymosi“ režimą, kuris trunka 30 sekundžių.
6. Per šį laiką pamojuokite ranka priešais jutiklį.
7. Skambutis suskambės; jutiklis susietas su skambučiu. Taip automatiškai baigiamas savaiminio mokymosi režimas.
8. Norėdami susieti kelis jutiklius, pakartokite 1 ir 2 veiksmus su kiekvienu jutikliu.

Pastaba.
Skambutis turi vidinę atmintį, kurioje saugomi esamų susietų jutiklių kodai. Todėl po pakeitus PIR jutiklio baterijas jutiklių susieti iš naujo nereikia.
Įdėdami baterijas būtinai laikykitės teisingo poliškumo.
Naudokite tik 1,5 V šarmines baterijas. Nenaudokite 1,2 V įkraunamų baterijų; dėl žemesnės įtampos prietaisas gali neveikti.
Nedėkite baterijų, jei yra prijungtas USB-C kabelis. USB-C prievadas nenaudojamas baterijoms įkrauti.

Susietų jutiklių atminties ištrynimas

Paspauskite ir laikykite skambučio  mygtuką. Įjunkite skambutį į lizdą. Skambučio šviesos diodas pradės šviesti maždaug po 3 sekundžių. Atleiskite  mygtuką. LED indikatorius išsijungs. Visų susietų jutiklių atmintis bus ištrinta.

Skambėjimo melodijos pasirinkimas

1. Pakartotinai paspauskite skambučio mygtuką .
2. Kiekvieną kartą paspaudus mygtuką skambės vis kita skambėjimo melodija. Bus naudojama paskutinė atkurta skambėjimo melodija.

Melodijos garsumo nustatymas

Galite nustatyti 4 garsumo lygius. Pakartotinai paspauskite skambučio mygtuką . Kiekvienas paspaudimas keičia garso stiprumą (100 % – 75 % – 50 % – 25 %).

PIR jutiklio montavimas (siųstuvas)

1. Pirmiausia susiekite jutiklį su skambučiu.
2. Prieš tvirtindami, patikrinkite, ar įrenginys patikimai veikia pasirinktoje vietoje.
3. PIR jutiklis aptinka judesį 100° kampu horizontaliai ir 15° kampu vertikaliai. Aptikimo nuotolis yra 0–8 metrai. Jutiklio padėtį nustatykite šiuo atstumu nuo stebimo taško.
4. Pasukamą pagrindą galima pritvirtinti prie sienos naudojant angas arba pastatyti ant stalo.
5. Dėl galimybės pasukti pagrindą 360° kampu ir jutiklio laikiklį 180° kampu galite nustatyti tinkamą aptikimo kampą bet kurioje vietoje.

Pastaba. PIR jutiklis aptinka horizontalius arba vertikalius judesius priešais infraraudonųjų spindulių jutiklį, pvz., iš kairės į dešinę arba iš viršaus į apačią, maždaug lygiagrečiai su jutiklio galiniu dangčiu. Jutikliui statmenas judėjimas, pvz., artėjantis žmogus, ne visada gali būti aptiktas, ir garso signalas gali nesuskambėti. Todėl PIR jutiklį įrenkite vietoje, kurioje žmonės praeina, o ne artėja. Judesio aptikimą gali trukdyti aplinkos sąlygos, pvz., didelė drėgmė, labai žema temperatūra, tirštas rūkas, dūmai arba staigūs temperatūros pokyčiai, pvz., oro srautai iš oro kondicionierių, ventiliatorių arba kaminų.

Jutiklis (siųstuvas) gali būti montuojamas ant medinių arba plytinių sienų. Tačiau niekada neįrenkite jutiklio tiesiai ant metalinių daiktų arba medžiagų, kuriose yra metalo, pavyzdžiui, plastikinių langų arba durų su metaliniu rėmu. Tokiais atvejais siųstuvas gali veikti netinkamai.

Skambučio įrengimas (imtuvas)

1. Skambutis skirtas naudoti tik patalpose.
2. Veikiantis skambutis turi būti prijungtas prie 230 V kintamosios srovės / 50 Hz lizdo, jis turi būti atviroje vietoje, kad visada būtų lengvai pasiekiamas.
3. Perdavimo diapazonui (ne daugiau kaip 150 m) įtakos turi vietos sąlygos, pavyzdžiui, sienų, per kurias sklinda signalas, skaičius, metaliniai durų rėmai ir kiti elementai, kurie turi įtakos radijo signalų perdavimui (kiti panašiu dažniu veikiantys radijo įrenginiai, pavyzdžiui, belaidžiai termometrai, vartų valdikliai ir pan.). Dėl šių veiksnių perdavimo nuotolis gali pastebimai sumažėti.

Trikčių šalinimo DUK

Skambutis neskamba

- Skambutis gali būti už diapazono ribų.
  - Pakeiskite atstumą tarp jutiklio ir skambučio; diapazonas gali priklausyti nuo vietos sąlygų.
- Jutiklis yra pritvirtintas prie metalinio paviršiaus.
  - Pritvirtinkite jutiklį ant kitokio paviršiaus.
- Dar kartą susiekite jutiklį su skambučiu.
- Durų skambučiui netiekiamas maitinimas.
  - Patikrinkite baterijų būklę ir, jei reikia, jas pakeiskite.
  - Patikrinkite, ar USB-C laidas ir maitinimo šaltinis veikia tinkamai.
  - Įsitikinkite, kad skambutis tinkamai prijungtas prie lizdo ir kad maitinimas yra įjungtas arba atšakos saugiklis / jungiklis yra įjungtas.

LV | Bezvadu durvju zvans

Drošības norādījumi un brīdinājumi

 Pirms ierīces lietošanas izlasiet lietotāja rokasgrāmatu.

 Ievērojiet lietotāja rokasgrāmatā sniegtos drošības norādījumus.

- Vispirms uzmanīgi izlasiet lietošanas instrukciju.
- Neizmantojiet bezvadu durvju zvanu, ja tas ir bojāts.
- Zvaniņš jānovieto viegli pieejamā vietā, lai to varētu viegli lietot un atvienot no tīkla.
- Tīrot zvaniņu, atvienojiet to no kontaktligzdas.
- Neizmantojiet vai neuzglabājiet bezvadu durvju zvana vidē ar augstu temperatūru, putekļiem vai mitrumu, kā arī vietās, kur pastāv ugunsbīstamība vai sprādzienbīstamība.
- Signāls un PIR sensors ir paredzēti lietošanai tikai telpās.
- Ja pamanāt neparastu darbību saistībā ar ierīci vai citus darbības traucējumus, pārtrauciet bezvadu durvju zvana izmantošanu un sazinieties ar servisa centru.
- Neatveriet un neveiciet izmaiņas bezvadu durvju zvanā. Tas var izraisīt elektriskās strāvas triecienu vai sabojāt bezvadu durvju zvanu.
- Šo ierīci nav paredzēts lietot personām (tostarp bērniem), kuru fiziskās, maņu vai garīgās attīstības traucējumi vai pieredzes un zināšanu trūkums neļauj to droši lietot, ja vien šīs personas neuzrauga vai neinstruē par viņu drošību atbildīga persona. Bērni nedrīkst spēlēties ar ierīci.

Iepakojuma saturs

zvaniņš, PIR sensors, divpusēja līmlente, 2 skrūves, 2 sienas tapas

Tehniskās specifikācijas

Pārraides diapazons: līdz 150 m atklātā teritorijā (var samazināties līdz vienai piektajai daļai aizņemtā teritorijā).
PIR sensora noteikšanas diapazons: maks. 8 m
Korpusa aizsardzības klase: IP20 (PIR sensors + durvju zvans)
Zvaniņa savienošana pārī ar pogām: pašmācības funkcija
Savienošanas pārī veiktspēja: ne vairāk kā 8 PIR sensori uz 1 zvaniņu
Zvana signālu skaits: 38
Pārraides frekvence: 433,92 MHz, maks. 10 mW e.r.p.
Zvaniņa barošanas avots: 230 V maiņstrāva/50 Hz
PIR sensora barošanas avots: 3× 1,5 V (tips AAA) (nav iekļautas), 5 V/1 A USB-C ports
Enerģijas patēriņš: zvaniņš maks. 0,5 W, PIR sensors maks. 10 mW
Darba temperatūra: no -10 °C līdz 50 °C

Ierīces apraksts

Zvaniņa apraksts

skatīt 1. attēlu

1 – zvaniņa LED
2 – zvana signāla iestatīšanas poga
3 – skaļuma iestatīšanas poga
4 – skaļrunis

PIR sensora apraksts

skatīt 2. attēlu

1 – LED
2 – infrasarkanais sensors
3 – regulējama pamatne
4 – bateriju nodalījums
5 – Ieslēgšanas/izslēgšanas slēdzis
6 – USB-C ports
7 – stiprinājums
8 – skrūvju caurumi

Uzstādīšana un vadības elementi

PIR sensora uzstādīšana

skatīt 3. attēlu

1 – noteikšanas diapazons
2 – regulēšanas leņķis
3 – stiprinājuma noņemšana

Sensora savienošana pārī ar zvaniņu

1. Ievietojiet 3× 1,5 V AAA baterijas sensora bateriju nodalījumā un aizveriet bateriju vāciņu, vai arī pievienojiet USB-C kabeli (nav iekļauts komplektā) strāvas adapterim (nav iekļauts komplektā) un sensoram, un visbeidzot iespraudiet adapteri strāvas kontaktligzdā.
2. Pagrieziet slēdzi uz pozīciju ON; LED indikators mirgos.
3. Iespraudiet durvju zvanu 230 V maiņstrāvas/50 Hz kontaktligzdā.
4. Nospiediet un turiet zvana signāla pogu , un zvaniņa LED indikators sāks mirgot.
5. Durvju zvans automātiski pārslēdzas uz „pašmācības" režīmu, kas ilgst 30 sekundes.
6. Šajā laikā pamājiet ar roku sensora priekšā.
7. Atskanēs signāls; sensors ir savienots ar zvaniņu. Tas automātiski izbeidz pašmācības režīmu.
8. Lai savienotu vairākus sensorus, atkārtojiet 1. un 2. soli katram sensoram.

Piezīme:

Zvaniņam ir iekšējā atmiņa, kurā tiek saglabāti pašlaik pārī savienoto sensoru kodi.

Tāpēc pēc bateriju nomaiņas PIR sensorā nav nepieciešams atkārtoti savieno pārī sensorus.

Ievietojot baterijas, pārliecinieties, ka polaritāte ir pareiza.

Izmantojiet tikai 1,5 V sārma baterijas. Neizmantojiet 1,2 V uzlādējamās baterijas; zemāks spriegums var traucēt ierīces darbību.,
Neievietojiet baterijas, ja ir pievienots USB-C kabelis. USB-C ports netiek izmantots bateriju uzlādēšanai.

Pārī savienoto sensoru atmiņas dzēšana

Nospiediet un turiet pogu uz zvaniņa. Iespraudiet zvaniņu kontaktligzdā. Zvaniņa LED indikators sāks mirgot pēc aptuveni 3 sekundēm. Atlaidiet pogu. LED indikators izslēgsies. Tiks dzēsta visu pāri savienoto sensoru atmiņa.

Zvana signāla izvēle

1. Atkārtoti nospiediet pogu uz zvaniņa.
2. Katru reizi nospiežot pogu, tiks atskaņots cits zvana signāls. Tiks izmantots pēdējais atskaņotais zvana signāls.

Zvana signāla skaļuma iestatīšana

Var iestatīt 4 skaļuma līmeņus. Atkārtoti nospiediet pogu uz zvaniņa. Katrā nospiešanas reizē tiek mainīts skaļuma līmenis (100 % - 75 % - 50 % - 25 %).

PIR sensora (raidītāja) uzstādīšana

1. Vispirms savienojiet sensoru ar zvaniņu.
2. Pirms uzstādīšanas pārbaudiet, vai ierīces komplekts uzticami darbojas izvēlētajā vietā.
3. PIR sensors uztver kustību 100° horizontālā un 15° vertikālā leņķī. Noteikšanas diapazons ir 0–8 metri. Novietojiet sensoru šādā attālumā no uzraugāmā punkta.
4. Pagriežamo pamatni var piestiprināt pie sienas, izmantojot caurumus, vai novietot uz galda.
5. Pateicoties iespējai pagriezt pamatni par 360° un sensora stiprinājumu par 180°, jūs varat iestatīt pareizo noteikšanas leņķi jebkurā vietā.

Piezīme: PIR sensors uztver horizontālu vai vertikālu kustību infrasarkanā sensora priekšā, piemēram, kustību no kreisās puses uz labo vai no augšas uz leju, aptuveni paralēli sensora aizmugurējam vākam. Kustība, kas ir perpendikulāra sensora virzienam, piemēram, tuvojoties cilvēkam, ne vienmēr var tikt uztverta, un audio signāls var neatskanēt. Tāpēc novietojiet PIR sensoru vietā, kur cilvēki tam iet garām, nevis tuvojas.
Kustības noteikšanu var traucēt vides apstākļi, piemēram, augsts mitrums, ļoti zema temperatūra, bieza migla, dūmi vai straujas temperatūras izmaiņas, piemēram, gaisa plūsmas no gaisa kondicionieriem, ventilatoriem vai skursteņiem. Sensoru (raidītāju) var uzstādīt uz koka vai ķieģeļu sienām. Tomēr nekad nenovietojiet sensoru tieši uz metāla priekšmetiem vai materiāliem, kas satur metālu, piemēram, plastmasas logiem vai durvīm ar metāla rāmi. Šādos gadījumos raidītājs nedarbosies pareizi.

Zvaniņa (uztvērēja) uzstādīšana

1. Zvaniņš ir paredzēts lietošanai tikai iekštelpās.
2. Darbības laikā ierīcei jābūt iespraustai 230 V maiņstrāvas/50 Hz kontaktligzdā, un ap to jābūt brīvai vietai, lai tā vienmēr būtu pieejama.
3. Pārraides diapazonu (ne vairāk kā 150 m) ietekmē vietējie apstākļi, piemēram, sienas, caur kurām signāls iet, metāla durvju rāmji un citi elementi, kas ietekmē radiosignālu pārraidi (citu radiosakaru ierīču, kas darbojas līdzīgā frekvencē, piemēram, bezvadu termometru, vārtu vadības ierīču u. c., klātbūtne). Šo faktoru dēļ pārraides diapazons var krasi samazināties.

BUJ par problēmu novēršanu

Zvaniņš neskan

- Zvaniņš, iespējams, atrodas ārpus diapazona.
    - Mainiet attālumu starp sensoru un zvaniņu; attālumu var ietekmēt vietējie apstākļi.

- Sensors ir piestiprināts uz metāla virsmas.
  - Novietojiet sensoru uz cita veida virsmas.
- Atkal savienojiet pārī sensoru ar zvaniņu.
- Zvaniņam nav nodrošināta elektrobarošana.
  - Pārbaudiet bateriju stāvokli un nepieciešamības gadījumā nomainiet tās.
  - Pārbaudiet, vai USB-C kabelis un strāvas avots darbojas pareizi.
  - Pārliecinieties, ka zvaniņš ir pareizi iesprausts kontaktligzdā un ka ir ieslēgts strāvas padeves avots, vai arī ir ieslēgts atzarojuma drošinātājs/jaudas slēdzis.

EE | Juhtmeta uksekell

Ohutusjuhised ja hoiatused

 Enne seadme kasutamist tutvuge kasutusjuhendiga.

 Järgige juhendis toodud ohutusjuhiseid.

- Esmalt lugege hoolikalt kasutusjuhendit.
- Ärge kasutage juhtmeta uksekella, kui see on kahjustatud.
- Kell tuleb paigutada kergesti juurdepääsetavasse kohta, et seda oleks lihtne kasutada ja lahti ühendada.
- Kella puhastamiseks tõmmake see pistikupesast välja.
- Ärge kasutage ega ladustage juhtmeta uksekella kõrge temperatuuri, tolmu või niiskusega keskkonnas või tule- või plahvatusohtlikes kohtades.
- Uksekell ja PIR-andur on mõeldud kasutamiseks ainult siseruumides.
- Kui märkate ebanormaalset käitumist või muid häireid, siis ärge kasutage juhtmeta uksekella ja võtke ühendust teeninduskeskusega.

- Ärge avage ega modifitseerige juhtmeta uksekella. See võib põhjustada elektrilöögi või kahjustada juhtmeta uksekella.
- See seade ei ole mõeldud kasutamiseks inimestele (sealhulgas lastele), kelle füüsiline, sensoorne või vaimne puue või kogemuste ja teadmiste puudumine takistab selle ohutut kasutamist, välja arvatud juhul, kui nende ohutuse eest vastutav isik kontrollib või juhendab neid seadme kasutamisel. Lapsed ei tohi seadmega mängida.

Pakendi sisu

uksekell, PIR-andur, kahepoolne teip, 2 kruvi, 2 seinatüüblit

Tehnilised andmed

Edastusvahemik: avatud alal kuni 150 m (võib langeda kuni ühe viiendikuni tiheda asustusega piirkonnas).
PIR-anduri tuvastusulatus: max 8 m
Ümbrise kaitseklass: IP20 (PIR-andur + uksekell)
Kella ühendamine nuppudega: iseõppefunktsioon
Ühendusvõime: maksimaalselt 8 PIR-andurit ühe kella kohta
Helinatoonide arv: 38
Ülekande sagedus: 433,92 MHz, 10 mW e.r.p. max
Kella toide: 230 V vahelduvvoolu / 50 Hz
PIR-anduri toide: 3× 1,5 V (tüüp AAA) (ei kuulu komplekti), 5 V/1 A USB-C port
Energiatarbimine: helisignaal max 0,5 W, PIR-andur max 10 mW
Töötemperatuur: -10 °C kuni 50 °C

Seadme kirjeldus

Kella kirjeldus

vt joonist 1

1 – uksekella LED
2 – helina seadistamise nupp
3 – helitugevuse nupp
4 – kõlar

PIR-anduri kirjeldus

vt joonist 2

1 – LED
2 – Infrapunaandur
3 – reguleeritav alus
4 – patareipesa
5 – Sisse-/väljalülitusnupp
6 – USB-C-port
7 – kinnitus
8 – kruviaugud

Paigaldamine ja juhtseadised

PIR-anduri paigaldamine

vt joonist 3

1 – tuvastusulatus
2 – reguleerimisnurk
3 – kinnituse eemaldamine

Anduri sidumine uksekellaga

1. Paigaldage 3× 1,5 V AAA patareid anduri patareipessa ja sulgege patareikate või ühendage USB-C-kaabel (ei kuulu komplekti) toiteadapteri (ei kuulu komplekti) ja anduriga ning ühendage adapter lõpuks vooluvõrku.
2. Liigutage lüliti asendisse ON; LED hakkab vilkuma.
3. Ühendage uksekell 230 V/50 Hz vahelduvvoolupessa.
4. Hoidke all helinanuppu , uksekella LED hakkab vilkuma.
5. Uksekell lülitub automaatselt iseõpperežiimile, mis kestab 30 sekundit.
6. Selle aja jooksul liigutage kätt anduri ees.

7. Uksekell heliseb; andur on uksekellaga ühendatud. See lõpetab automaatselt iseõpperežiimi.
8. Mitme anduri sidumiseks korrake iga anduriga etappe 1 ja 2.

Märkus.

Kellal on sisemälu, kuhu salvestatakse parajasti ühendatud andurite koodid. Seetõttu ei ole vaja pärast PIR-anduris patareide vahetamist andureid uuesti ühendada.

Patareide paigaldamisel jälgige kindlasti polaarsust.

Kasutage ainult 1,5 V leelispatareisid. Ärge kasutage 1,2 V akusid; madalama pinge korral ei pruugi seade töötada.

Ärge sisestage patareisid, kui USB-C-kaabel on ühendatud. USB-C-porti ei kasutata akude laadimiseks.

Seotud andurite mälu kustutamine

Vajutage ja hoidke kellal all nuppu. Ühendage kell pistikupessa. Kella LED süttib ligikaudu 3 sekundi möödumisel. Vabastage nupp . LED kustub. Kõigi ühendatud andurite mälu kustutatakse.

Helinatooni valimine

1. Vajutage kellal korduvalt nuppu .
2. Igal nupuvajutusel mängitakse erinevat helinatooni. Viimasena esitatud helinatoon on see, mida kasutatakse.

Helina tugevuse seadistamine

Saate määrata 4 helitugevuse taset. Vajutage kellal korduvalt nuppu . Iga nupuvajutus muudab helitugevuse taset (100 % – 75 % – 50 % – 25 %).

PIR-anduri (saatja) paigaldamine

1. Esmalt ühendage andur uksekellaga.

2. Enne kinnitamist kontrollige, kas komplekt toimib valitud kohas usaldusväärselt.
3. PIR-andur tuvastab liikumist horisontaalselt 100° ja vertikaalselt 15° nurga all. Tuvastusulatus on 0–8 meetrit. Paigutage andur sellele kaugusele jälgitavast punktist.
4. Pöördalust saab kinnitada seinale aukude abil või asetada lauale.
5. Tänu aluse 360° pööramise ja andurikinnituse 180° pööramise võimalusele saate igas asukohas seadistada õige tuvastamisnurga.

Märkus. PIR-andur tuvastab infrapunaanduri ees horisontaalse või vertikaalse liikumise, nt vasakult paremale või ülevalt alla, ligikaudu paralleelselt anduri tagaküljega. Andurile risti liikumist, näiteks lähenevat inimest, ei pruugi alati tuvastada ja helisignaal ei pruugi kõlada. Seetõttu paigutage PIR-andur kohta, kust inimesed mööduvad, mitte kohale, kuhu nad lähenevad.

Liikumise tuvastamist võivad häirida keskkonnatingimused, nagu kõrge õhuniiskus, väga madalad temperatuurid, tihe udu, suits või kiired temperatuurimuutused, nt õhukonditsioneeride, ventilaatorite või korstnate õhuvoolud. Anduri (saatja) võib paigaldada puit- või telliskiviseinale. Kuid ärge paigutage andurit kunagi otse metallobjektidele või metalle sisaldavatele materjalidele, näiteks plastist aknale või metallraamiga uksele. Sellistel juhtudel ei tööta saatja korralikult.

Kella (vastuvõtja) paigaldamine

1. Uksekell on mõeldud kasutamiseks ainult siseruumides.
2. Töötamisel tuleb see ühendada 230 V vahelduvvoolu / 50 Hz pistikupesaga ja nii, et selle ümber oleks vaba ruumi, et see oleks alati juurdepääsetav.
3. Edastusvahemikku (maksimaalselt 150 m) mõjutavad kohalikud tingimused, näiteks seinte arv, mida signaal läbib, metallraamidega uksed ja muud raadiosignaalide edastamist mõjutavad elemendid (teiste sarnasel

sagedusel töötavate raadioseadmete olemasolu, nagu juhtmeta termomeetrid, väravakontrollid jne). Edastusvahemik võib nende tegurite tõttu drastiliselt väheneda.

Veaotsingu KKK

Uksekell ei helise

- Kell võib olla väljaspool leviala.
  - Muutke anduri ja uksekella vahelist kaugust; selle ulatust võivad mõjutada kohalikud tingimused.
- Andur on paigaldatud metallpinnale.
  - Paigutage andur teist tüüpi pinnale.
- Siduge andur uuesti uksekellaga.
- Uksekell ei saa voolu.
  - Kontrollige patareide seisukorda ja vahetage need vajadusel välja.
  - Kontrollige, kas USB-C-kaabel ja toiteallikas töötavad korralikult.
  - Veenduge, et kell on korralikult pistikupessa ühendatud ja et toide on sisse lülitatud või haru kaitse/kaitselüliti on sisse lülitatud.

BG | Безжичен звънец

Инструкции за безопасност и предупреждения

Преди да използвате устройството, прочете ръководството за потребителя.

Спазвайте инструкциите за безопасност, дадени в настоящото ръководство.

- Първо, прочетете внимателно инструкцията за употреба.

- Не използвайте безжичния звънец, ако е повреден.
- Звънецът трябва да бъде поставен на достъпно място с цел лесно обслужване и изключване.
- Когато почиствате звънеца, изключвайте го от контакта.
- Не използвайте и не съхранявайте безжичния звънец в среда с висока температура, прах или влажност, или в зони с опасност от пожар или експлозия.
- Звънецът и PIR сензорът са предназначени само за вътрешна употреба.
- Ако забележите необичайно поведение или друга неизправност, не използвайте безжичния звънец и се свържете със сервизен център.
- Не отваряйте и не променяйте безжичния звънец. Това може да доведе до токов удар или повреда на безжичния звънец.
- Това устройство не е предназначено за използване от лица (включително деца), чиито ограничени физически, сетивни или умствени способности или липсата на опит и знания не им позволяват безопасната му употреба, освен когато те са наблюдавани или инструктирани от лице, отговарящо за тяхната безопасност. Не се допуска деца да си играят с устройството.

Опаковката съдържа

звънец, PIR сензор, двустранна лепенка, 2 винта, 2 дюбела

Технически характеристики

Диапазон на предаване: до 150 m на открито (може да спадне до пет пъти в натоварени зони)
Диапазон на засичане на PIR сензор: до 8 m
Степен на защита: IP20 (PIR сензор + звънец за врата)
Сдвояване на звънеца с бутоните: функция на самообучение
Капацитет на сдвояване: до 8 PIR сензора на един звънец

Брой мелодии: 38
Честота на излъчвания сигнал: 433,92 MHz, макс. 10 mW ефективна излъчвана мощност.
Захранване на звънеца: 230 V AC/50 Hz
захранване на PIR сензор: 3× 1,5 V (тип AAA) (не са включени), 5 V/1 A USB-C порт
Разход на енергия: звънец макс. 0,5 W, PIR сензор макс. 10 mW
Работна температура: -10 °C до 50 °C

Описание на устройството

Описание на звънеца

Вж. фиг. 1

1 – LED звънец
2 – бутон за настройване на мелодия на звънене
3 – бутон за регулиране на силата на звука
4 – високоговорител

Описание на PIR сензора

Вж. фиг. 2

1 – светодиод
2 – инфрачервен сензор
3 – регулируема основа
4 – отделение за батерии
5 – Превкл. ON/OFF (ВКЛ./ИЗКЛ.)
6 – USB-C порт
7 – стойка
8 – отвори за винтове

Инсталиране и контрол

Инсталиране на PIR сензора

Вж. фиг. 3

1 – обхват на засичане
2 – регулиране на ъгъла
3 – премахване на стойката

Сдвояване на сензора със звънеца

1. Поставете 3× 1,5 V AAA батерии в отделението за батерии на сензора и затворете капака на батерията или свържете USB-C кабел (не е включен в комплекта) към захранващ адаптер (не е включен в комплекта) и сензора, и накрая включете адаптера в електрически контакт.
2. Завъртете превключвателя в положение ON; светодиодът ще мига.
3. Включете звънеца в контакт на променливотоковата мрежа 230 V AC/50 Hz.
4. Натиснете и задръжте бутона за мелодия , LED индикаторът на звънеца ще започне да мига.
5. Звънецът автоматично се установява в режим за самообучение, който трае 30 секунди.
6. През това време махнете с ръка пред сензора.
7. Звънецът ще зазвъни; сензорът е свързан със звънеца. Това автоматично прекратява режима на самообучение.
8. За да сдвоите няколко сензора, повторете стъпки 1 и 2 за всеки сензор.

Забележка:

Звънецът има вътрешна памет, където се съхраняват кодовете на сдвоените към момента сензори.

Следователно след смяна на батериите в PIR сензор,не е необходимо да сдвоявате сензорите отново.

Когато поставяте батериите, уверете се, че спазвате правилния поляритет.

Използвайте само алкални батерии 1,5 V. Не използвайте презареждащи се батерии 1,2 V; по-ниското напрежение може да попречи на устройството да работи.

Не поставяйте батерии, ако е свързан USB-C кабел. USB-C портът не се използва за зареждане на батериите.

Изтриване на паметта на сдвоените сензори

Натиснете и задръжте бутон  на звънеца. Включете звънеца в контакт. Светодиодът на звънеца ще светне след ок. 3 секунди. Отпуснете бутона . Светодиодът ще изгасне. Паметта на всички сдвоени сензори ще бъде изтрита.

Избиране на мелодия на звънене

1. Натиснете неколкократно бутона  на звънеца.
2. При всяко натискане се възпроизвежда различна мелодия на звънене. Последната възпроизведена мелодия на звънене е тази, която ще се използва.

Задаване на сила на звука на мелодията на звънене

Можете да задавате 4 нива на сила на звука. Натиснете неколкократно бутона  на звънеца. Всяко натискане променя силата на звука (100 % – 75 % – 50 % – 25 %).

Инсталиране на PIR сензор (предавател)

1. Първо, свържете сензора с звънеца.
2. Преди монтажа проверете дали комплектът функционира надеждно на избраното място.
3. PIR сензорът засича движение под ъгъл от 100° хоризонтално и 15° вертикално. Обхватът на откриване е 0–8 метра. Поставете сензора на това разстояние от наблюдаваната точка.
4. Въртящата се основа може да се монтира на стена чрез отворите или да се постави на маса.
5. Благодарение на възможността за завъртане на основата на 360° и на сензорния монтаж на 180°, можете да настроите правилния ъгъл на засичане на всяко място.

Забележка: PIR сензорът засича хоризонтално или вертикално движение пред инфрачервения сензор, например отляво надясно или отгоре надолу, приблизително успоредно на задния капак на сензора. Движение, перпендикулярно на сензора, например приближаващ се човек, може да не бъде винаги засечено и аудио сигналът може да не се чуе. Следователно, поставете PIR сензора на място, покрай което хората ще минават, а не към което ще се приближават.

Откриването на движение може да бъде затруднено от условия на околната среда, като висока влажност, много ниски температури, гъста мъгла, дим или бързи промени в температурата, например въздушни течения от климатици, вентилатори или комини.

Сензорът (предавателят) може да се постави върху дървени или тухлени стени. Не поставяйте сензора направо върху метална повърхност или върху предмети, съдържащи метал, например пластмасова дограма или метални каси на врати. В такъв случай предавателят няма да работи нормално.

Монтиране на звънеца (приемника)

1. Звънецът е предназначен за монтиране само на закрито.
2. За да работи, той трябва да е включен в контакт с напрежение 230 V~ / 50 Hz и мястото около него трябва винаги да е свободно за гарантиране на достъп.
3. Диапазонът на действие (максимум 150 m) зависи от местните условия, например от броя на стените, през които преминава сигналът, от наличието на метални каси на врати и от други елементи, които влияят върху разпространяването на радиосигнали (използване на други устройства, които излъчват радиосигнал с близка честота, например безжични термометри, устройства за дистанционно отваряне на врати и други). Тези фактори могат драстично да намалят обхвата на действие.

Откриване и отстраняване на неизправности и често задавани въпроси

Звънецът не звъни

- Звънецът може да е извън обхвата.
  - Променете разстоянието между сензора и звънеца; обхватът може да зависи от местните условия.
- Сензорът е монтиран върху метална повърхност.
  - Поставете сензора върху различен тип повърхност.
- Сдвоете отново сензора със звънеца.
- Звънецът няма захранване.
  - Проверете състоянието на батериите и ги сменете, ако е необходимо.
  - Проверете дали USB-C кабелът и източникът на захранване работят правилно.
  - Уверете се, че звънецът е правилно включен в контакта, има захранване и предпазителят/прекъсвачът за този извод работи.

FR|BE | Carillon sans fil

Consignes de sécurité et avertissements

 Avant d'utiliser cet appareil, lire attentivement la Notice utilisateur.

 Toujours veiller à respecter les consignes de sécurité stipulées dans la présente notice.

- Lire attentivement la Notice utilisateur avant d'utiliser cet appareil.
- Ne pas utiliser le carillon sans fil s'il a été endommagé.

- Le carillon doit être installé à un endroit qui est facile d'accès et ce, afin de pouvoir facilement le manipuler et le débrancher.
- Avant de nettoyer le carillon, il est nécessaire de le débrancher du réseau électrique en le retirant de sa prise.
- Ne pas utiliser ou ne pas stocker le carillon sans fil dans des endroits où la température, la poussière ou l'humidité sont élevées ou dans des endroits où il existe des risques d'incendie ou d'explosion.
- Le carillon et le capteur PIR n'ont été conçus que pour être utilisés à l'intérieur.
- Si un état anormal ou un autre dysfonctionnement est constaté, cesser d'utiliser le carillon sans fil et prendre contact avec un centre de SAV.
- Ne pas ouvrir et ne pas modifier le carillon sans fil. Cela pourrait entraîner un risque d'électrocution ou endommager le carillon sans fil.
- Cet appareil n'a pas été conçu pour être utilisé par des personnes (enfants compris) qui ont des capacités physiques et/ou sensorielles limitées, qui ont des troubles mentaux ou qui ne sont pas suffisamment expérimentées, à moins qu'elles ne soient sous la surveillance d'une personne qui est responsable de leur sécurité ou qu'une telle personne leur ait fait suivre une formation relative à l'utilisation de l'appareil. Faire en sorte que les enfants ne puissent pas jouer avec l'appareil.

Contenu de l'emballage

carillon, capteur PIR, ruban adhésif double face, 2 vis, 2 chevilles

Spécifications techniques

Portée du signal : jusqu'à 150 m à l'air libre (dans un espace construit, elle pourra tomber à 20 % de cette valeur)

Plage de détection du capteur PIR : max. 8 m

Indice de protection : IP20 (capteur PIR + carillon)
Appariement du carillon aux boutons : fonction de «self-learning» (auto-apprentissage)
Capacité d'appariement : au maximum 8 capteurs PIR par carillon
Nombre de mélodies : 38
Fréquence de la transmission : 433,92 MHz, 10 mW e.r.p. max.
Alimentation du carillon : 230 V AC / 50 Hz
Alimentation du capteur PIR : 3× pile de 1,5 V (type AAA) (non fournies), entrée USB-C 5 V/1 A
Consommation : carillon max. 0,5 W, capteur PIR max. 10 mW
Température d'exploitation : -10 °C à 50 °C

Description de l'appareil

Description du carillon

voir la Fig. 1

1 – Diode LED du carillon
2 – Bouton de réglage de la mélodie
3 – Bouton de réglage du volume
4 – Haut-parleur

Description du capteur PIR

voir la Fig. 2

1 – Diode LED
2 – Capteur infrarouge
3 – Embase réglable
4 – Compartiment destiné aux piles
5 – Commutateur ON (marche)/ OFF (arrêt)
6 – Entrée USB-C
7 – Support
8 – Orifices destinés aux vis

Installation et contrôle

Installation du capteur PIR

voir la Fig. 3

1 – Portée de la détection
2 – Angle de réglage
3 – Séparation du support

Appariement du capteur au carillon

1. Introduire 3 piles de 1,5 V (de type AAA) dans le compartiment à piles du capteur et refermer le couvercle, ou connecter le câble USB-C (non fourni) à l'adaptateur secteur (non fourni) et au capteur et brancher ensuite l'adaptateur à une prise électrique.
2. Placer le commutateur en position ON, la diode LED clignotera.
3. Brancher le carillon à une prise électrique de 230 V AC/50 Hz.
4. Appuyer ensuite longuement sur le bouton de la mélodie , la diode LED du carillon clignotera.
5. Le carillon se placera automatiquement en mode d'appariement «self-learning» et il y restera durant 30 secondes.
6. Pendant ce laps de temps, faire des signes de la main devant le capteur.
7. Le carillon sonne et le capteur est apparié au carillon. Le mode «self-learning» sera ensuite automatiquement interrompu.
8. Si vous souhaitez apparier plusieurs capteurs, il sera nécessaire de répéter la procédure des points 1 et 2 pour chacun d'entre eux.

Commentaire :
Le carillon est équipé d'une mémoire intérieure dans laquelle les codes des capteurs actuellement appariés sont sauvegardés.
Lorsque vous remplacez la pile du capteur PIR, il ne sera donc pas nécessaire de procéder à un nouvel appariement.

Veiller à respecter la polarité des piles.
N'utiliser que des piles alcalines de 1,5 V. Ne pas utiliser des piles rechargeables de 1,2V, une tension trop faible pourrait en effet être à l'origine d'un dysfonctionnement de l'appareil.
Ne pas introduire les piles lorsque le câble USB-C est branché. L'entrée USB-C n'a pas été conçue pour recharger les piles.

Effacement de la mémoire des capteurs appariés

Appuyer sur le bouton  du carillon et le maintenir enfoncé. Brancher le carillon à une prise électrique. Après environ 3 secondes, la diode LED du carillon s'allumera. Relâcher ensuite le bouton . La diode LED s'éteindra. La mémoire de tous les capteurs appariés sera ainsi effacée.

Sélection de la mélodie du carillon

1. Appuyer de manière répétée sur le bouton  du carillon.
2. Chaque fois que vous appuierez sur le bouton, vous entendrez une nouvelle mélodie. La mélodie qui sera réglée sera celle que vous aurez entendue en dernier.

Réglage du volume du carillon

Il est possible de régler 4 niveaux de volume. Appuyer de manière répétée sur le bouton  du carillon. Chaque fois que vous appuierez sur le bouton, vous modifierez le niveau de volume (100 % – 75 % – 50 % – 25 %).

Installation du capteur PIR (émetteur)

1. Apparier tout d'abord le capteur au carillon.
2. Avant d'installer le capteur, vérifier que l'ensemble fonctionnera convenablement à l'endroit que vous avez sélectionné.

3. Le capteur PIR détecte les mouvements dans des angles de 100° à l'horizontale et de 15° à la verticale. La portée de la détection est comprise entre 0 et 8 m. Placer le capteur à cette distance du point d'observation.
4. L'embase pivotante peut être fixée à un mur grâce à ses orifices, ou être simplement posée sur une table.
5. Vu que l'embase peut pivoter de 360° et le support du capteur de 180°, il est possible de régler un angle de détection correct à n'importe quel endroit.

Commentaire : Le capteur PIR détecte les mouvements horizontaux ou verticaux qui se déroulent devant le capteur à infrarouge, par exemple de la gauche vers la droite ou du haut vers le bas et ce, à peu près parallèlement au capot arrière du capteur. Les mouvements perpendiculaires au capteur, comme une personne qui s'approche par exemple, peuvent ne pas être détectés et le signal sonore pourra ne pas retentir. Il conviendra donc de placer le capteur PIR à un endroit où les personnes passeront devant lui sans s'en approcher.

La détection de mouvement peut être perturbée par certaines conditions de l'environnement : une humidité élevée, une température très basse, un brouillard épais, de la fumée ou des variations brusques de la température (comme des courants d'air provenant d'un climatiseur, d'un ventilateur ou d'une cheminée). Le capteur (émetteur) peut être installé sans aucun problème sur du bois ou sur un mur en briques. Il conviendra cependant de ne jamais installer le capteur sur des objets métalliques ou sur des matériaux qui contiennent du métal (comme les structures en plastique des fenêtres et des portes qui renferment un châssis métallique). L'émetteur pourrait en effet ne pas fonctionner correctement.

Installation du carillon (récepteur)

1. Ce carillon n'a été conçu que pour être utilisé à l'intérieur.

2. Lors de son utilisation, il doit être branché à une prise électrique de 230 V AC/50 Hz et ce, de manière à avoir suffisamment d'espace libre autour de lui, afin d'être constamment accessible.
3. La portée du signal de l'émetteur (max. 150 m) est impactée par les conditions locales. Elle dépendra par exemple du nombre de murs que le signal doit traverser, de la présence éventuelle de chambranles de portes métalliques et/ou d'autres éléments qui peuvent impacter la transmission d'un signal radio (présence d'autres appareils radio fonctionnant avec une fréquence similaire, par exemple des thermomètres sans fil, des télécommandes de portail, etc.). En présence de tels facteurs, la portée de la transmission peut rapidement baisser.

Solutions aux problèmes, FAQ

Le carillon ne sonne pas

- Le carillon peut se trouver hors de portée du signal.
  - Modifier la distance qui sépare le capteur du carillon. La portée peut également être impactée par les conditions locales.
- Le capteur est installé sur un support métallique.
  - Installer le capteur sur un autre type de support.
- Apparier une nouvelle fois le capteur au carillon.
- Le carillon ou le capteur ne sont pas correctement alimentés.
  - Vérifier l'état des piles et les remplacer en cas de besoin.
  - Vérifier le bon fonctionnement du câble USB-C et de la source d'alimentation électrique.
  - Vérifier que le carillon est correctement branché dans la prise électrique ou que le courant n'est pas coupé, vérifier éventuellement que l'élément de protection du réseau (fusible, disjoncteur) n'a pas déclenché

IT | Campanello senza fili

Istruzioni e avvertenze di sicurezza

 Prima di utilizzare il dispositivo, leggere le istruzioni per l'uso.

 Osservare le istruzioni di sicurezza contenute in questo manuale.

- Leggere attentamente le istruzioni per l'uso prima dell'uso.
- Non utilizzare il campanello senza fili in caso di danni.
- Il campanello deve essere collocato in una posizione facilmente accessibile per facilitare le operazioni e lo scollegamento.
- Scollegare il campanello di casa dalla rete elettrica estraendolo dalla presa prima di pulirlo.
- Non utilizzare o conservare il campanello senza fili in ambienti con temperature, polvere o umidità elevate o in aree a rischio di incendio o esplosione.
- Il campanello e il sensore PIR sono destinati esclusivamente all'uso in ambienti interni.
- Se si riscontrano condizioni anomale o qualsiasi altro malfunzionamento, non utilizzare il campanello senza fili e contattare il centro di assistenza.
- Non aprire né manomettere il campanello senza fili. Potrebbe verificarsi una scossa elettrica o un danneggiamento del campanello senza fili.
- Questo apparecchio non è destinato a essere usato da persone (compresi i bambini) la cui disabilità fisica, sensoriale o mentale o la mancanza di esperienza e conoscenza impediscono loro l'uso sicuro dell'apparecchio, a meno che non siano supervisionate o istruite sull'uso dell'apparecchio da una persona responsabile della loro sicurezza. I bambini non devono giocare con l'apparecchio.

Contenuto della confezione

campanello, sensore PIR, pulsante, nastro biadesivo, 2 viti, 2 tasselli

Specifiche tecniche

Portata di trasmissione: fino a 150 m in spazio aperto (in aree edificate può scendere a un quinto)
Campo di rilevamento del sensore PIR: max. 8 m
Grado di protezione: IP20 (sensore PIR + campanello)
Abbinamento del campanello con i pulsanti: funzione di ”self-learning”
Capacità di abbinamento: massimo 8 sensori PIR per 1 campanello
Numero di suonerie: 38
Frequenza di trasmissione: 433,92 MHz, 10 mW e.r.p. max.
Alimentazione del campanello: 230 V AC/50 Hz
Alimentazione del sensore PIR: 3× 1,5 V (tipo AAA) (non incluse nella confezione), ingresso USB-C 5 V/1 A
Consumo: campanello max. 0,5 W, sensore PIR 10 mW max.
Temperatura di esercizio: da –10 °C a 50 °C

Descrizione del dispositivo

Descrizione del campanello

cfr. fig. 1

1 – diodo LED del campanello
2 – pulsante di impostazione della suoneria
3 – pulsante di regolazione del volume
4 – altoparlante

Descrizione del sensore PIR

cfr. fig. 2

1 – diodo LED
2 – sensore a infrarossi
3 – base regolabile
4 – vano batteria

5 – interruttore ON (acceso)/OFF (spento)
6 – ingresso USB-C
7 – supporto
8 – fori per viti

Installazione e comandi

Installazione del sensore PIR

cfr. fig. 3

1 – campo di rilevamento
2 – angolo di impostazione
3 – separazione del supporto

Abbinamento del sensore al campanello

1. Inserire 3 batterie AAA da 1,5 V nel vano batterie del sensore e chiudere il coperchio del vano batterie oppure collegare il cavo USB-C (non incluso) all'adattatore di alimentazione (non incluso) e al sensore, quindi collegare l'adattatore alla presa di corrente.
2. Portare l'interruttore in posizione ON, il LED lampeggerà.
3. Collegare il campanello a una presa da 230 V CA/50 Hz.
4. Tenere premuto a lungo il pulsante della melodia , il LED del campanello lampeggerà.
5. Il campanello entra automaticamente nella modalità "self-learning", che dura 30 secondi.
6. Durante questo intervallo di tempo agitare la mano davanti al sensore.
7. Il campanello suonerà, il sensore è abbinato al campanello. In questo modo si esce automaticamente dalla modalità di "self-learning".
8. Per abbinare più sensori, ripetere la procedura nei punti da 1 a 2 per ciascun sensore.

Nota:
Il campanello contiene una memoria interna che memorizza i codici dei sensori attualmente abbinati.

Pertanto, non è necessario eseguire nuovamente l'abbinamento dopo la sostituzione delle batterie del sensore PIR.
Assicurarsi che le batterie siano inserite con la polarità corretta.
Utilizzare solo batterie alcaline da 1,5 V. Non utilizzare batterie ricaricabili da 1,2V, una tensione inferiore potrebbe causare malfunzionamenti del dispositivo.
Non inserire le batterie se il cavo USB-C è collegato. L'ingresso USB-C non serve per ricaricare le batterie.

Cancellazione della memoria dei sensori abbinati

Premere e tenere premuto il pulsante sul campanello. Inserire il campanello nella presa. Dopo circa 3 secondi il LED del campanello si accende, rilasciare il pulsante , il LED si spegne. La memoria di tutti i sensori abbinati verrà cancellata.

Selezione della suoneria

1. Premere ripetutamente il pulsante sul campanello.
2. Ad ogni pressione viene riprodotta una suoneria diversa, la suoneria impostata sarà quella riprodotta per ultima.

Impostazione del volume della suoneria

Si possono impostare 4 livelli di volume. Premere ripetutamente il pulsante sul campanello. Ad ogni pressione cambierà il livello del volume (100 % – 75 % – 50 % – 25 % %).

Installazione del sensore PIR (del trasmettitore)

1. Per prima cosa, abbinare il sensore al campanello.
2. Prima dell'installazione, verificare che il set funzioni in modo corretto nella posizione scelta.

3. Il sensore PIR rileva il movimento con un angolo di 100° in orizzontale e 15° in verticale. Il raggio di rilevamento è tra 0 e 8 m. Posizionare il sensore a questa distanza dal punto di monitoraggio.
4. La base girevole può essere fissata alla parete tramite fori o appoggiata su un tavolo.
5. Grazie alla rotazione di 360° della base e di 180° del supporto del sensore, è possibile impostare l'angolo di rilevamento corretto in qualsiasi punto.

Nota: Il sensore PIR rileva il movimento orizzontale o verticale davanti al sensore a infrarossi, ad esempio da sinistra a destra o dall'alto verso il basso, approssimativamente parallelo al coperchio posteriore del sensore. I movimenti perpendicolari al sensore, ad esempio una persona che si avvicina, potrebbero non essere sempre rilevati e il segnale acustico potrebbe non suonare. Posizionare quindi il sensore PIR in un punto in cui le persone passeranno, senza avvicinarsi. La rilevazione del movimento può essere compromessa da condizioni ambientali avverse, quali elevata umidità, temperature molto basse, nebbia fitta, fumo o rapidi sbalzi di temperatura, ad esempio correnti d'aria provenienti da condizionatori, ventilatori o camini.

Il sensore (trasmettitore) può essere posizionato tranquillamente sul legno o su pareti in mattoni. Non collocare però mai il sensore direttamente su oggetti metallici o su materiali che contengono metallo, quali ad esempio le strutture in plastica di porte e finestre che contengono un telaio metallico. Il trasmettitore potrebbe non funzionare correttamente.

Installazione del campanello (ricevitore)

1. Il campanello è progettato solo per uso interno.
2. Durante il funzionamento, deve essere posizionato in una presa elettrica da 230 V CA/50 Hz avendo cura di lasciare dello spazio libero intorno affinché sia sempre accessibile.

3. La portata di trasmissione (max. 150 m) risente delle condizioni locali, ad esempio del numero di pareti che il segnale deve attraversare, dei telai metallici delle porte e di altri elementi che influenzano la trasmissione del segnale radio (presenza di altri dispositivi radio che operano a una frequenza simile, per esempio termometri senza fili, comandi di cancelli ecc.). La portata della trasmissione può diminuire rapidamente a causa di questi fattori.

Risoluzione dei problemi FAQ

Il campanello non suona

- Il campanello potrebbe essere fuori portata.
    - Regolare la distanza tra il sensore e il campanello di casa, la portata può risentire delle condizioni locali.
- Il sensore è posizionato su una base metallica.
    - Posizionare il sensore su un altro tipo di supporto.
- Effettuare nuovamente l'abbinamento del sensore al campanello.
- Il campanello di casa non è alimentato.
    - Controllare lo stato delle batterie e, se necessario, sostituirle.
    - Controllare il funzionamento del cavo USB-C e della fonte di alimentazione.
    - Verificare che il campanello di casa sia correttamente inserito nella presa di corrente o che l'alimentazione non sia interrotta oppure che non sia spento l'elemento di sicurezza del circuito (fusibile, interruttore automatico)

NL | Draadloze deurbel

Veiligheidsaanwijzingen en waarschuwingen

 Lees de gebruiksaanwijzing voordat je het apparaat gaat gebruiken.

 Volg de veiligheidsinstructies in deze handleiding.

- Lees eerst aandachtig de gebruiksaanwijzing.
- Gebruik de draadloze bel niet als er schade is opgetreden.
- De bel moet op een toegankelijke plaats worden geplaatst zodat deze gemakkelijk kan worden gehanteerd en losgekoppeld.
- Bij het schoonmaken van de deurbel is het noodzakelijk om deze los te koppelen van het elektriciteitsnet.
- Gebruik of bewaar de draadloze bel niet in omgevingen met hoge temperaturen, stof of vochtigheid of in omgevingen met brand- of explosiegevaar.
- De bel en de PIR-sensor zijn uitsluitend bedoeld voor gebruik binnenshuis.
- Als je abnormale toestand of een andere storing constateert, gebruik de draadloze bel niet en neem contact op met het servicecentrum.
- Open of wijzig de draadloze bel niet. Er kan een elektrische schok optreden of de draadloze deurbel kan beschadigd raken.
- Dit apparaat is niet bedoeld voor gebruik door personen (inclusief kinderen) die door een lichamelijk, zintuiglijk of geestelijk onvermogen of door een gebrek aan ervaring of kennis niet in staat zijn het apparaat veilig te gebruiken, tenzij zij onder toezicht staan of instructies hebben gekregen van een persoon die verantwoordelijk is voor hun veiligheid. Kinderen mogen niet met het apparaat spelen.

Inhoud van de verpakking

bel, PIR-sensor, dubbelzijdig plakband, 2 schroeven, 2 pluggen

Technische specificatie

Zendbereik: tot 150 m in open ruimte (in ingerichte ruimte kan dit dalen tot een vijfde)
Detectiebereik van de PIR-sensor: max. 8 m
Dekkingsgraad: IP20 (PIR-sensor + bel)
Koppeling van de deurbel met de knoppen: functie „self-learning“
Koppelingscapaciteit: maximaal 8 PIR-sensoren per 1 bel
Aantal melodieën: 38
Frequentie van de transmissie: 433,92 MHz, 10 mW e.r.p. max.
Voeding van de bel: 230 V AC / 50 Hz
Voeding PIR-sensor: 3× 1,5 V (type AAA) (niet meegeleverd), 5 V/1 A USB-C-ingang
Verbruik: bel max. 0,5 W, PIR-sensor 10 mW max.
Werktemperatuur: –10 °C tot 50 °C

Omschrijving van de installatie

Beschrijving van de bel

zie fig. 1

1 – bel LED
2 – knop voor melodie-instelling
3 – knop voor volume-instelling
4 – luidspreker

Beschrijving van de PIR-sensor

zie fig. 2

1 – LED-diode
2 – infraroodsensor
3 – verstelbare voet
4 – batterijvak
5 – schakelaar ON (aan)/OFF (uit)
6 – ingang USB-C
7 – houder
8 – gaten voor schroeven

Installatie en bediening

Installatie van een PIR-sensor

zie fig. 3

1 – detectiebereik
2 – instelhoek
3 – houderafdeling

Koppelen van de sensor met de bel

1. Plaats 3× 1,5 V AAA-batterijen in het batterijcompartiment van de sensor en sluit het batterijdeksel of sluit de USB-C-kabel (niet meegeleverd) aan op de voedingsadapter (niet meegeleverd) en de sensor, en sluit ten slotte de adapter aan op het stopcontact.
2. Zet de schakelaar in de stand ON, de LED knippert.
3. Steek de deurbel in een 230 V AC/50 Hz stopcontact.
4. Houd de melodietoets lang ingedrukt, de LED van de bel gaat knipperen.
5. De deurbel gaat in de “self-learning” modus, die 30 seconden duurt.
6. Zwaai tijdens deze tijd met de hand voor de sensor.
7. De bel gaat, de sensor is gekoppeld aan de bel. Hierdoor wordt de “self-learning” modus automatisch verlaten.
8. Om meerdere sensoren te koppelen, herhaal stap 1 en 2 voor elke sensor.

Opmerking:

De bel heeft een intern geheugen waarin de codes van de momenteel gekoppelde sensoren worden opgeslagen.

Bij het vervangen van de batterijen in de PIR-sensor is het dus niet nodig om opnieuw te koppelen.

Let op de juiste polariteit van de geplaatste batterijen.

Gebruik alleen 1,5V alkaline batterijen. Gebruik geen 1,2V oplaadbare batterijen, een lager voltage kan storingen veroorzaken.

Plaats geen batterijen wanneer de USB-C-kabel is aangesloten. De USB-C-ingang is niet bedoeld voor het opladen van batterijen.

Wissen van het geheugen van gekoppelde sensoren

Houd de koppelingsknop op de deurbel ingedrukt. Steek de deurbel in het stopcontact. Na ca. 3 seconden gaat de deurbel LED oplichten, laat de knop los, de LED gaat uit. Het geheugen van alle gekoppelde sensoren wordt gewist.

Ringtone kiezen

1. Druk herhaaldelijk op de knop op de bel.
2. Bij elke druk op de knop klinkt een andere melodie, de melodie die het laatst klinkt, wordt ingesteld.

Instellen van het ringtone volume

Er kunnen 4 volumeniveaus worden ingesteld. Druk herhaaldelijk op de knop op de bel. Bij elke druk op de knop verandert het volumeniveau (100 % – 75 % – 50 % – 25 %).

Installatie van de PIR-sensor (zender)

1. Koppel eerst de sensor aan de deurbel.
2. Voordat u de knop installeert, test u of de set betrouwbaar werkt op de door u gekozen locatie.
3. De PIR-sensor detecteert bewegingen in een hoek van 100° horizontaal en 15° verticaal. Het detectiebereik is 0 – 8 m. Plaats de sensor op deze afstand van de meetlocatie.
4. De draaibare voet kan met gaten aan de muur worden bevestigd of op een tafel worden geplaatst.
5. Dankzij de 360° draaibare voet en de 180° draaibare sensorhouder kan op elke plek de juiste detectiehoek worden ingesteld.

Opmerking: De PIR-sensor registreert horizontale of verticale bewegingen voor de infraroodsensor, bijvoorbeeld van links naar rechts of van boven naar beneden, ongeveer parallel aan de achterkant van de sensor. Bewegingen die loodrecht op de sensor plaatsvinden, bijvoorbeeld een naderende persoon, worden mogelijk niet altijd gedetecteerd en het geluidssignaal wordt mogelijk niet geactiveerd. Plaats de PIR-sensor daarom op een plek waar mensen langskomen, niet waar ze naartoe lopen.
De bewegingsdetectie kan worden beïnvloed door omgevingsfactoren, zoals hoge luchtvochtigheid, zeer lage temperaturen, dichte mist, rook of snelle temperatuurschommelingen, bijvoorbeeld door luchtstromen van airconditioning, ventilatoren of schoorstenen.
De sensor (zender) kan probleemloos op houten of bakstenen muren worden geplaatst. Plaats de sensor echter nooit rechtstreeks op metalen voorwerpen of materialen die metaal bevatten, zoals plastic raam- en deurconstructies die een metalen kozijn bevatten. De zender zou niet goed kunnen werken.

Installatie van de deurbel (ontvanger)

1. De deurbel is alleen bedoeld voor gebruik binnenshuis.
2. Tijdens het gebruik moet het in een 230 V AC/50 Hz stopcontact worden geplaatst, zodat er voldoende vrije ruimte omheen is en het altijd toegankelijk is.
3. Zendbereik (max. 150 m) beïnvloed door plaatselijke omstandigheden, zoals het aantal muren waar het doorheen moet, metalen deurkozijnen en andere elementen die de overdracht van het radiosignaal beïnvloeden (aanwezigheid van andere radioapparaten die op een soortgelijke frequentie werken, zoals draadloze thermometers, deurautomaten, enz.). Het zendbereik kan door deze factoren sterk afnemen.

Problemen oplossen FAQ

De bel rinkelt niet

- De bel kan buiten bereik zijn.
  - Verander de afstand tussen de sensor en de deurbel, het bereik kan worden beïnvloed door plaatselijke omstandigheden.
- De sensor is op een metalen ondergrond geplaatst.
  - Plaats de sensor op een ander soort ondergrond.
- Koppel de sensor opnieuw aan de deurbel.
- De deurbel of sensor heeft geen voeding.
  - Controleer de staat van de batterijen en vervang ze indien nodig.
  - Controleer of de USB-C-kabel en de voeding goed werken.
  - Controleer of de deurbel correct is aangesloten op het stopcontact of dat de stroom- of aftakschakelaar (zekering, stroomonderbreker) niet is uitgeschakeld

ES | Timbre inalámbrico

Instrucciones y advertencias de seguridad

 Antes de utilizar el dispositivo lea el manual de instrucciones.

 Siga las instrucciones de seguridad indicadas en este manual.

- En primer lugar, lea atentamente el manual de instrucciones.
- No utilice el timbre si está dañado.
- El timbre debe estar colocado en un lugar con buen acceso para poder manipular y desconectarlo fácilmente.

- Cuando limpie el timbre, es necesario desconectarlo de la toma de corriente.
- No utilice ni guarde el timbre inalámbrico en entornos con altas temperaturas, polvo o humedad, ni en lugares con riesgo de incendio o explosión.
- El timbre y el sensor PIR están diseñados solo para uso en interiores.
- Si encuentra el timbre en condiciones anormales o detecta cualquier otro fallo de funcionamiento, no utilice el timbre inalámbrico y póngase en contacto con el centro de servicio.
- No abra ni modifique el timbre inalámbrico. Puede producirse una descarga eléctrica o daños en el timbre inalámbrico.
- Este dispositivo no está destinado para que lo utilicen personas (niños incluidos) cuya capacidad física, sensorial o mental, o su experiencia y conocimientos, no sean suficientes para utilizar el dispositivo de forma segura, a menos que lo hagan bajo supervisión o tras recibir instrucciones sobre el uso adecuado del dispositivo por parte del responsable de su seguridad. Los niños no deben jugar con el dispositivo.

Contenido del paquete

timbre, sensor PIR, cinta adhesiva de doble cara, 2 tornillos, 2 tacos

Especificaciones técnicas

Alcance de la emisión: hasta 150 m en espacio libre (en espacios edificados puede disminuir hasta una quinta parte)
Alcance de detección del sensor PIR: máx. 8 m
Grado de protección: IP20 (sensor PIR + timbre)
Vinculación del timbre con los interruptores: función “self-learning”
Capacidad de vinculación: máximo 8 sensores PIR por 1 timbre
Número de tonos: 38

Frecuencia de transmisión: 433,92 MHz, 10 mW PRA máx.
Alimentación del timbre: 230 V CA/50 Hz
Alimentación del sensor PIR: 3 pilas de 1,5 V (tipo AAA) (no incluidas), entrada USB-C de 5 V/1 A
Consumo: timbre máx. 0,5 W, sensor PIR 10 mW máx.
Temperatura de funcionamiento: de –10 °C a 50 °C

Descripción del dispositivo

Descripción del timbre

ver figura 1

1 – diodo LED del timbre
2 – botón de ajustes del tono
3 – botón de ajustes del volumen
4 – altavoz

Descripción del sensor PIR

ver figura 2

1 – diodo LED
2 – sensor infrarrojo
3 – base ajustable
4 – compartimento para las pilas
5 – interruptor ON (encendido)/OFF (apagado)
6 – entrada USB-C
7 – soporte
8 – orificios para tornillos

Montaje y control

Montaje del sensor PIR

ver figura 3

1 – alcance de detección
2 – ajuste de ángulo
3 – separación del soporte

Vinculación del sensor con el timbre

1. Inserte 3 pilas AAA de 1,5 V en el compartimento para las pilas del sensor y cierre la tapa del compartimento, o conecte el cable USB-C (no incluido)

al adaptador de corriente (no incluido) y al sensor, y finalmente enchufe el adaptador a la toma de corriente.

2. Ponga el interruptor en la posición ON, el LED parpadeará.
3. Conecte el timbre a la toma de corriente 230 V CA/50 Hz.
4. Mantenga pulsado el botón de melodía , el LED del timbre parpadeará.
5. El timbre pasará de manera automática al modo “self-learning” que dura 30 segundos.
6. Durante este tiempo, mueva la mano delante del sensor.
7. El timbre sonará, el sensor está vinculado con el timbre. Así, automáticamente finalizará el modo “self-learning”.
8. Para vincular varios sensores repita los pasos de los puntos 1 y 2 para cada sensor.

Nota:
El timbre tiene una memoria interna que guarda los códigos de los sensores actualmente vinculados.
Así, cuando cambie las pilas del sensor PIR, no es necesario volver a realizar la vinculación.
Asegúrese que la polaridad de las pilas insertadas sea correcta.
Utilice solo pilas alcalinas de 1,5 V. No utilice pilas recargables de 1,2 V. Un voltaje más bajo puede causar fallos de funcionamiento del dispositivo.
No inserte las pilas con el cable USB-C conectado. La entrada USB-C no sirve para cargar baterías.

Borrar la memoria de los sensores vinculados

Pulse y mantenga pulsado el botón en el timbre. Enchufe el timbre en la toma de corriente. Tras unos 3 segundos se encenderá el LED del timbre, suelte el botón , el LED se apagará. La memoria de todos los sensores vinculados se borrará.

Selección del tono de llamada

1. Pulse repetidamente el botón en el timbre.
2. Cada pulsación reproducirá un tono diferente. Quedará seleccionado el tono reproducido como último.

Ajustes del volumen del tono de llamada

Se pueden ajustar 4 niveles de volumen. Pulse repetidamente el botón en el timbre. Cada vez que pulse cambiará el nivel de volumen (100 % – 75 % – 50 % – 25 %).

Montaje del sensor PIR (emisor)

1. Primero realice la vinculación del sensor con el timbre.
2. Antes del montaje compruebe que el kit funcione correctamente en el lugar que haya elegido.
3. El sensor PIR detecta el movimiento en ángulos de 100° horizontalmente y 15° verticalmente. El alcance de detección es de 0 a 8 m. Coloque el sensor a esta distancia del lugar de observación.
4. La base giratoria se puede fijar en una pared mediante orificios o colocar sobre una mesa.
5. Gracias a la rotación de 360° de la base y a la rotación de 180° del soporte del sensor, se puede ajustar el ángulo de detección adecuado en cualquier lugar.

Nota: El sensor PIR detecta el movimiento horizontal o vertical delante del sensor infrarrojo, por ejemplo, de izquierda a derecha o de arriba abajo, aproximadamente en paralelo a la cubierta trasera del sensor. El movimiento dirigido perpendicularmente al sensor, por ejemplo una persona que se acerca, puede no ser detectado siempre y es posible que no suene la señal acústica. Por lo tanto, coloque el sensor PIR en un lugar por el que las personas pasen, no un lugar hacia el que se acerquen.

La detección de movimiento puede verse afectada por las condiciones ambientales: humedad elevada, temperaturas muy bajas, niebla densa, humo o cambios bruscos de temperatura como corrientes de aire procedentes de aires acondicionados, ventiladores o chimeneas.
El sensor (emisor) se puede colocar con total seguridad sobre superficies de madera o paredes de ladrillos. Sin embargo, nunca coloque el sensor directamente sobre objetos metálicos o materiales que contienen metales, por ejemplo, estructuras de plástico de ventanas y puertas que incluyen un marco metálico. Es posible que el emisor no funcione correctamente.

Montaje del timbre (receptor)

1. El timbre está diseñado solo para el uso interior.
2. Durante el funcionamiento tiene que estar conectado a la toma de corriente 230 V CA/50 Hz de tal manera, que alrededor siempre haya espacio libre y esté siempre accesible.
3. En el alcance de la emisión (máx. 150 m) influyen las condiciones locales, por ejemplo, el número de las paredes que la señal tiene que atravesar, marcos de puertas metálicos y otros elementos que influyen en la transmisión de la señal de radio (la presencia de otros aparatos de radio que trabajan en una frecuencia parecida, como termómetros inalámbricos, mandos de puertas, etc.). El alcance de la emisión puede disminuir de manera significativa por causa de la influencia de estos factores.

Solución de problemas FAQ

El timbre no suena

- Puede que el timbre esté fuera del alcance indicado.
    - Ajuste la distancia entre el sensor del timbre y el timbre doméstico, el alcance puede estar afectado por las condiciones locales.

- El sensor está colocado sobre una base metálica.
  - Coloque el sensor sobre otro tipo de superficie.
- Realice una nueva vinculación del sensor con el timbre.
- El timbre o el sensor no tiene alimentación.
  - Compruebe el estado de las pilas y, si es necesario, sustitúyalas.
  - Compruebe que el cable USB-C y la fuente de alimentación funcionan bien.
  - Compruebe que el timbre esté enchufado correctamente en la toma de corriente y que la corriente no esté apagada, o en su caso, el elemento de seguridad de la rama (fusible, diferencial).

PT | Campainha sem fios

Instruções e avisos de segurança

 Leia o manual do utilizador, antes de utilizar o dispositivo.

 Siga as instruções de segurança constantes do manual.

- Primeiro, leia atentamente o manual de instruções.
- Não utilize a campainha sem fios se estiver danificada.
- A campainha deve ser colocada num local de fácil acesso para facilitar o manuseamento e a remoção da ficha.
- Para limpar a campainha, desligue-a da tomada.
- Não utilize ou guarde a campainha sem fios em ambientes com temperaturas elevadas, pó ou humidade, nem em áreas com risco de incêndio ou explosão.
- A campainha e o sensor PIR destinam-se apenas a utilização interior.

- Se detetar um comportamento anormal ou qualquer outra anomalia, não utilize a campainha sem fios e contacte um centro de assistência técnica.
- Não abra nem modifique a campainha sem fios. Isto pode originar choque elétrico ou danificar a campainha sem fios.
- Este dispositivo não se destina a ser utilizado por pessoas (incluindo crianças) cuja deficiência física, sensorial ou mental ou falta de experiência e conhecimentos impeça a sua utilização segura, a menos que sejam supervisionadas ou instruídas na utilização do aparelho por uma pessoa responsável pela sua segurança. As crianças não devem brincar com o dispositivo.

Conteúdo da embalagem

campainha, sensor PIR, fita adesiva de dupla face, 2 parafusos, 2 buchas

Especificações técnicas

Alcance de transmissão: até 150 m em área aberta (pode baixar para um quinto em áreas movimentadas)
Alcance de deteção do sensor PIR: máx. 8 m
Classificação da caixa: IP20 (sensor PIR + campainha)
Emparelhar a campainha com os botões: função de autoaprendizagem
Capacidade de emparelhamento: máximo de 8 sensores PIR por campainha
Número de toques: 38
Frequência de transmissão: 433,92 MHz, 10 mW e.r.p. máx.
Fonte de alimentação da campainha: 230 V CA/50 Hz
Alimentação do sensor PIR: 3× 1,5 V (tipo AAA) (não incluídas), porta USB-C de 5 V/1 A
Consumo de energia: campainha máx. 0,5 W, sensor PIR máx. 10 mW
Temperatura de funcionamento: -10 °C a 50 °C

Descrição do dispositivo

Descrição da campainha

ver Fig. 1

1 – LED de toque
2 – botão de definição do toque
3 – botão de regulação do volume
4 – altifalante

Descrição do sensor PIR

ver fig. 2

1 – LED
2 – sensor de infravermelhos
3 – base ajustável
4 – compartimento das pilhas
5 – Interruptor ON/OFF
6 – porta USB-C
7 – suporte
8 – orifícios para parafusos

Instalação e controlos

Instalar o sensor PIR

ver fig. 3

1 – alcance de deteção
2 – ângulo de ajuste
3 – remoção do suporte

Emparelhar o sensor com a campainha

1. Insira 3 pilhas AAA de 1,5 V no compartimento das pilhas do sensor e feche a tampa do compartimento ou ligue um cabo USB-C (não incluído) a um adaptador de alimentação (não incluído) e ao sensor e, por fim, ligue o adaptador a uma tomada elétrica.
2. Coloque o interruptor na posição ON; o LED pisca.
3. Ligue a campainha a uma tomada de 230 V CA/50 Hz.
4. Mantenha premido o botão de toque , o LED da campainha começa a piscar.
5. A campainha muda automaticamente para o modo “autoaprendizagem”, que dura 30 segundos.

6. Durante esse tempo, mova a mão à frente do sensor.
7. A campainha toca; o sensor está emparelhado com a campainha. Isto termina automaticamente o modo de autoaprendizagem.
8. Para emparelhar vários sensores, repita os passos 1 e 2 para cada sensor.

Nota:

A campainha dispõe de uma memória interna, onde armazena os códigos dos sensores atualmente emparelhados.

Portanto, não há necessidade de emparelhar os sensores novamente após substituir as pilhas no sensor PIR.

Ao inserir as pilhas, assegure-se de que respeita a polaridade correta.

Utilize apenas pilhas alcalinas de 1,5 V. Não utilize pilhas recarregáveis de 1,2 V; a tensão mais baixa pode impedir o funcionamento do dispositivo.

Não insira as pilhas se estiver ligado um cabo USB-C. A porta USB-C não é utilizada para carregar as pilhas.

Apagar a memória de sensores emparelhados

Mantenha premido o botão na campainha. Ligue a campainha a uma tomada. O LED da campainha acende-se após aprox. 3 segundos. Solte o botão . O LED apaga-se. A memória de todos os sensores emparelhados é apagada.

Selecionar um toque

1. Prima repetidamente o botão na campainha.
2. Cada vez que premir o botão, será reproduzido um toque diferente. O último toque reproduzido é o que será utilizado.

Definir o volume do toque

É possível definir 4 níveis de volume. Prima repetidamente o botão na campainha. Cada pressão altera o nível do volume (100 % – 75 % – 50 % – 25 %).

Instalar o sensor PIR (transmissor)

1. Primeiro, emparelhe o sensor com a campainha.
2. Antes da montagem, confirme que o aparelho funciona de forma fiável no local escolhido.
3. O sensor PIR deteta movimentos em ângulos de 100° na horizontal e 15° na vertical. O alcance de deteção é de 0 a 8 metros. Posicione o sensor a esta distância do ponto monitorizado.
4. A base giratória pode ser fixada à parede, utilizando os orifícios, ou colocada numa mesa.
5. Graças à capacidade de rodar a base 360° e rodar o suporte do sensor 180°, pode definir o ângulo de deteção correto em qualquer local.

Nota: O sensor PIR deteta movimentos horizontais ou verticais à frente do sensor infravermelho, p. ex, da esquerda para a direita ou de cima para baixo, aproximadamente paralelos à tampa traseira do sensor. Movimentos perpendiculares ao sensor, p. ex., uma pessoa que se aproxima, podem nem sempre ser detetados e o sinal sonoro pode não soar. Portanto, coloque o sensor PIR num local por onde as pessoas passam e não na direção do qual se aproximam. A deteção de movimento pode ser prejudicada por condições ambientais, como humidade elevada, temperaturas muito baixas, nevoeiro denso, fumo ou mudanças rápidas de temperatura, p. ex., correntes de ar provenientes de ar condicionado, ventiladores ou chaminés.

O sensor (transmissor) pode ser colocado em paredes de madeira ou tijolo. No entanto, nunca coloque o sensor diretamente sobre objetos metálicos ou materiais que contenham metal, como janelas de plástico ou portas que tenham uma estrutura metálica. Nestes casos, o transmissor não funcionará corretamente.

Instalar a campainha (recetor)

1. A campainha foi concebida apenas para uma utilização interior.

2. Quando em funcionamento, deve ser ligada a uma tomada de 230 V CA/ 50 Hz e ter espaço livre à sua volta, de modo a estar sempre acessível.
3. O alcance de transmissão (máx. 150 m) é influenciado pelas condições locais, como o número de paredes atravessadas pelo sinal, estruturas de portas metálicas e outros elementos que afetam a transmissão de sinais de rádio (presença de outros dispositivos de rádio que funcionam a uma frequência semelhante, como termómetros sem fios, comandos de portões, etc.). O alcance de transmissão pode diminuir drasticamente devido a estes fatores.

FAQ relativas à resolução de problemas

A campainha não toca

- A campainha pode estar fora do alcance.
  - Altere a distância entre o sensor e a campainha; o alcance pode ser afetado pelas condições locais.
- O sensor está montado numa superfície metálica.
  - Coloque o sensor num tipo diferente de superfície.
- Volte a emparelhar o sensor com a campainha.
- A campainha não está ligada.
  - Verifique o estado das pilhas e substitua-as, se necessário.
  - Confirme que o cabo USB-C e a fonte de alimentação estão a funcionar corretamente.
  - Certifique-se de que a campainha está corretamente ligada à tomada e que a corrente está ligada ou que o fusível/disjuntor do circuito está ligado.

GR|CY | Ασύρματο κουδούνι

Οδηγίες ασφαλείας και προειδοποιήσεις

 Διαβάστε το εγχειρίδιο χρήστη πριν χρησιμοποιήσετε τη συσκευή.

⚠ Τηρείτε τις οδηγίες ασφαλείας που περιλαμβάνονται στο εγχειρίδιο.

- Καταρχάς, διαβάστε προσεκτικά το εγχειρίδιο οδηγιών.
- Μη χρησιμοποιήσετε το ασύρματο κουδούνι αν έχει υποστεί ζημιά.
- Το κουδούνι πρέπει να τοποθετείται σε θέση που είναι εύκολα προσβάσιμη για ευκολία κατά τον χειρισμό και την αποσύνδεση.
- Πριν καθαρίσετε το κουδούνι, αποσυνδέστε το από την πρίζα.
- Μη χρησιμοποιείτε ή αποθηκεύετε το ασύρματο κουδούνι σε περιβάλλον με υψηλή θερμοκρασία, σκόνη ή υγρασία ή σε χώρους με κίνδυνο πυρκαγιάς ή έκρηξης.
- Το κουδούνι και ο αισθητήρας PIR προορίζονται μόνο για εσωτερικούς χώρους.
- Αν παρατηρήσετε μη φυσιολογική συμπεριφορά ή οποιαδήποτε άλλη δυσλειτουργία, μη χρησιμοποιήσετε το ασύρματο κουδούνι και επικοινωνήστε με ένα κέντρο σέρβις.
- Μην ανοίγετε ή κάνετε μετατροπές στο ασύρματο κουδούνι. Αν το κάνετε, μπορεί να προκληθεί ηλεκτροπληξία ή ζημιά στο ασύρματο κουδούνι.
- Η συσκευή αυτή δεν προορίζεται για χρήση από άτομα (συμπεριλαμβανομένων παιδιών) των οποίων η σωματική, αισθητηριακή ή διανοητική υστέρηση ή η έλλειψη πείρας και γνώσεων δεν επιτρέπει την ασφαλή χρήση της, εκτός εάν επιτηρούνται ή έχουν λάβει οδηγίες

για τη χρήση της από άτομο που είναι υπεύθυνο για την ασφάλειά τους. Τα παιδιά δεν πρέπει να παίζουν με τη συσκευή.

Περιεχόμενα συσκευασίας

κουδούνι, αισθητήρας PIR, κολλητική ταινία διπλής όψης, 2 βίδες, 2 ούπατ

Τεχνικές προδιαγραφές

Εμβέλεια εκπομπής: έως 150 m σε ανοιχτό χώρο (μπορεί να μειωθεί στο ένα πέμπτο σε χώρο με εμπόδια)
Εμβέλεια ανίχνευσης αισθητήρα PIR: 8 m το ανώτατο
Βαθμός προστασίας περιβλήματος: IP20 (αισθητήρας PIR + κουδούνι)
Σύζευξη του κουδουνιού με αισθητήρες: λειτουργία αυτόματης εκμάθησης
Ικανότητα σύζευξης: 8 αισθητήρες PIR το ανώτατο ανά 1 κουδούνι
Αριθμός κουδουνισμάτων: 38
Συχνότητα εκπομπής: 433,92 MHz, 10 mW e.r.p. το ανώτατο
Τροφοδοσία κουδουνιού: 230 V AC / 50 Hz
Τροφοδοσία αισθητήρα PIR: 3 μπαταρίες 1,5 V (τύπος AAA) (δεν περιλαμβάνονται), θύρα USB-C 5 V/1 A
Κατανάλωση ρεύματος: κουδούνι 0,5 W το ανώτατο, αισθητήρας PIR 10 mW το ανώτατο
Θερμοκρασία λειτουργίας: -10 °C έως 50 °C

Περιγραφή συσκευής

Περιγραφή κουδουνιού

βλέπε Σχ. 1

1 – LED του κουδουνιού
2 – Κουμπί ρύθμισης κουδουνίσματος
3 – Κουμπί ρύθμισης έντασης ήχου
4 – Ηχείο

Περιγραφή του αισθητήρα PIR

βλέπε Σχ. 2

1 – LED
2 – Αισθητήρας υπερύθρων
3 – Ρυθμιζόμενη βάση
4 – Διαμέρισμα μπαταριών
5 – Διακόπτης ON/OFF
6 – Θύρα USB-C
7 – Στήριγμα
8 – Οπές βιδών

Εγκατάσταση και χειριστήρια

Εγκατάσταση του αισθητήρα PIR

βλέπε Σχ. 3

1 – Εμβέλεια ανίχνευσης
2 – Γωνία ρύθμισης
3 – Αφαίρεση στηρίγματος

Σύζευξη του αισθητήρα με το κουδούνι

1. Τοποθετήστε 3 μπαταρίες 1,5 V τύπου AAA στο διαμέρισμα μπαταριών του αισθητήρα και κλείστε το καπάκι μπαταριών ή συνδέστε ένα καλώδιο USB-C (δεν περιλαμβάνεται) σε ένα τροφοδοτικό (δεν περιλαμβάνεται) και στον αισθητήρα και, τέλος, συνδέστε το τροφοδοτικό σε μια πρίζα.
2. Γυρίστε τον διακόπτη στη θέση ON. Το LED θα αναβοσβήσει.
3. Συνδέστε το κουδούνι σε πρίζα 230 V AC/50 Hz.
4. Πατήστε παρατεταμένα το κουμπί κουδουνίσματος, το LED του κουδουνιού θα αρχίσει να αναβοσβήνει.
5. Το κουδούνι μεταβαίνει αυτόματα στη λειτουργία «αυτόματης εκμάθησης», η οποία διαρκεί 30 δευτερόλεπτα.
6. Κατά τη διάρκεια αυτού του χρονικού διαστήματος, κουνήστε το χέρι σας μπροστά από τον αισθητήρα.

7. Το κουδούνι θα κουδουνίσει. Ο αισθητήρας είναι συζευγμένος με το κουδούνι. Αυτό τερματίζει αυτόματα τη λειτουργία αυτόματης εκμάθησης.
8. Για σύζευξη πολλών αισθητήρων, επαναλάβετε τα βήματα 1 και 2 για κάθε αισθητήρα.

Σημείωση:
Το κουδούνι διαθέτει εσωτερική μνήμη όπου αποθηκεύονται οι κωδικοί των αισθητήρων που είναι συζευγμένοι τη δεδομένη στιγμή.
Επομένως, δεν απαιτείται εκ νέου σύζευξη των αισθητήρων μετά την αντικατάσταση των μπαταριών στον αισθητήρα PIR.
Τηρήστε οπωσδήποτε τη σωστή πολικότητα κατά την τοποθέτηση των μπαταριών.
Χρησιμοποιείτε μόνο αλκαλικές μπαταρίες 1,5 V. Μη χρησιμοποιείτε επαναφορτιζόμενες μπαταρίες 1,2 V, η χαμηλότερη τάση μπορεί να έχει ως αποτέλεσμα να μην λειτουργεί η συσκευή.
Μην τοποθετήσετε μπαταρίες αν υπάρχει συνδεδεμένο καλώδιο USB-C. Η θύρα USB-C δεν χρησιμοποιείται για τη φόρτιση των μπαταριών.

Διαγραφή της μνήμης συζευγμένων αισθητήρων

Πατήστε παρατεταμένα το κουμπί του κουδουνιού. Συνδέστε το κουδούνι σε μια πρίζα. Το LED του κουδουνιού θα ανάψει ύστερα από περίπου 3 δευτερόλεπτα. Αφήστε το κουμπί . Το LED θα σβήσει. Η μνήμη όλων των συζευγμένων αισθητήρων θα διαγραφεί.

Επιλογή κουδουνίσματος

1. Πατήστε επανειλημμένα το κουμπί του κουδουνιού.
2. Με κάθε πάτημα του κουμπιού ακούγεται διαφορετικό κουδούνισμα. Το τελευταίο κουδούνισμα που θα ακουστεί είναι αυτό που θα χρησιμοποιηθεί.

Ρύθμιση της έντασης ήχου του κουδουνίσματος

Μπορείτε να ορίσετε 4 επίπεδα έντασης ήχου. Πατήστε επανειλημμένα το κουμπί του κουδουνιού. Με κάθε πάτημα αλλάζει το επίπεδο της έντασης ήχου (100 % – 75 % – 50 % – 25 %).

Εγκατάσταση του αισθητήρα PIR (πομπός)

1. Πραγματοποιήστε πρώτα τη σύζευξη του αισθητήρα με το κουδούνι.
2. Πριν από την εγκατάσταση, βεβαιωθείτε ότι το σετ λειτουργεί αξιόπιστα στο επιλεγμένο σημείο.
3. Ο αισθητήρας PIR ανιχνεύει κίνηση σε γωνίες 100° οριζόντια και 15° κάθετα. Η εμβέλεια ανίχνευσης είναι 0–8 μέτρα. Τοποθετήστε τον αισθητήρα σε αυτή την απόσταση από το σημείο που παρακολουθείτε.
4. Η περιστρεφόμενη βάση μπορεί να στερεωθεί στις οπές ενός τοίχου ή να τοποθετηθεί πάνω σε ένα τραπέζι.
5. Χάρη στη δυνατότητα περιστροφής της βάσης κατά 360° και του στηρίγματος του αισθητήρα κατά 180°, μπορείτε να ρυθμίσετε τη σωστή γωνία ανίχνευσης σε οποιαδήποτε θέση.

Σημείωση: Ο αισθητήρας PIR ανιχνεύει οριζόντια ή κάθετη κίνηση μπροστά από τον αισθητήρα υπερύθρων, π.χ. από αριστερά προς τα δεξιά ή από πάνω προς τα κάτω, σχεδόν παράλληλα με το πίσω κάλυμμα του αισθητήρα. Η κίνηση κάθετα προς τον αισθητήρα, π.χ. ένα άτομο που πλησιάζει, ενδέχεται να μην ανιχνεύεται πάντα και το ηχητικό σήμα μπορεί να μην ακούγεται. Τοποθετήστε επομένως τον αισθητήρα PIR σε σημείο από το οποίο περνούν άνθρωποι, και όχι σε σημείο προς το οποίο πλησιάζουν. Η ανίχνευση κίνησης μπορεί να επηρεαστεί από περιβαλλοντικές συνθήκες, όπως υψηλή υγρασία, πολύ χαμηλές θερμοκρασίες, πυκνή ομίχλη, καπνός ή απότομες αλλαγές της θερμοκρασίας, π.χ. ρεύματα αέρα από κλιματιστικά, ανεμιστήρες ή καμινάδες.

Ο αισθητήρας (πομπός) μπορεί να τοποθετηθεί σε τοίχους από ξύλο ή τούβλα. Ωστόσο, μην τοποθετήσετε ποτέ τον αισθητήρα απευθείας πάνω σε μεταλλικά αντικείμενα ή υλικά που περιέχουν μέταλλο, όπως πλαστικά παράθυρα ή πόρτες με μεταλλική κάσα. Σε τέτοιες περιπτώσεις, ο πομπός δεν θα λειτουργεί σωστά.

Εγκατάσταση του κουδουνιού (δέκτης)

1. Το κουδούνι έχει σχεδιαστεί για χρήση μόνο σε εσωτερικούς χώρους.
2. Όταν λειτουργεί, πρέπει να είναι συνδεδεμένο σε πρίζα 230 V AC / 50 Hz και να έχει ελεύθερο χώρο γύρω του, έτσι ώστε να είναι πάντα προσβάσιμο.
3. Η εμβέλεια εκπομπής (μέγ. 150 m) επηρεάζεται από τις τοπικές συνθήκες, όπως ο αριθμός των τοίχων από τους οποίους διέρχεται το σήμα, τις μεταλλικές κάσες θυρών και άλλα στοιχεία που επηρεάζουν τη μετάδοση ραδιοσημάτων (παρουσία άλλων ραδιοσυσκευών που λειτουργούν σε παρόμοια συχνότητα, όπως ασύρματα θερμόμετρα, χειριστήρια αυλόπορτας κ.λπ.). Η εμβέλεια εκπομπής μπορεί να μειωθεί δραστικά εξαιτίας αυτών των παραγόντων.

Αντιμετώπιση προβλημάτων - Συχνές ερωτήσεις

Το κουδούνι δεν χτυπά

- Το κουδούνι μπορεί να είναι εκτός εμβέλειας.
  - Μεταβάλετε την απόσταση μεταξύ του αισθητήρα και του κουδουνιού. Η εμβέλεια μπορεί να επηρεάζεται από τις τοπικές συνθήκες.
- Ο αισθητήρας είναι τοποθετημένος πάνω σε μεταλλική επιφάνεια.
  - Τοποθετήστε τον αισθητήρα πάνω σε διαφορετικό τύπο επιφάνειας.
- Επαναλάβετε τη σύζευξη του αισθητήρα με το κουδούνι.

- Το κουδούνι δεν τροφοδοτείται με ρεύμα.
  - Ελέγξτε την κατάσταση των μπαταριών και αντικαταστήστε τες, αν είναι απαραίτητο.
  - Βεβαιωθείτε ότι το καλώδιο USB-C και η πηγή ρεύματος λειτουργούν σωστά.
  - Βεβαιωθείτε ότι το κουδούνι είναι συνδεδεμένο σωστά στην πρίζα και ότι υπάρχει ρεύμα ή ότι ο ασφαλειοδιακόπτης/αυτόματος διακόπτης του κυκλώματος είναι ανοιχτός.

SE | Trådlös dörrklocka

Säkerhetsanvisningar och -varningar

 Läs bruksanvisningen innan du använder enheten.

 Följ säkerhetsanvisningarna i bruksanvisningen.

- Läs först noggrant igenom bruksanvisningen.
- Använd inte den trådlösa dörrklockan om den är skadad.
- Dörrklockan ska placeras på en plats där den är lättillgänglig för enkel hantering och urkoppling.
- Koppla ut dörrklockan ur uttaget för att rengöra den.
- Använd eller förvara inte den trådlösa dörrklockan i miljöer med hög temperatur, damm eller luftfuktighet eller i områden med brand- eller explosionsrisk.
- Dörrklockan och PIR-sensorn är endast avsedda för inomhusbruk.
- Om du upptäcker onormala mätresultat eller något annat fel, ska du inte använda den trådlösa dörrklockan, utan kontakta en servicecentral.

- Öppna eller modifiera inte den trådlösa dörrklockan. Annars kan det leda till elstötar eller skador på den trådlösa dörrklockan.
- Den här enheten är inte avsedd att användas av personer (inklusive barn) vilkas fysiska, kognitiva eller mentala funktionshinder eller brist på erfarenhet och sakkunskaper förhindrar en säker användning, om de inte övervakas och instrueras i apparatens användning av en person som ansvarar för deras säkerhet. Barn får inte leka med enheten.

Förpackningens innehåll

dörrklocka, PIR-sensor, dubbelhäftande tejp, två skruvar, två väggpluggar

Tekniska specifikationer

Överföringsräckvidd: upp till 150 m på öppen yta (kan minska till en femtedel i trafikerade områden)
PIR-sensorns detekteringsområde: max. 8 m
Kapslingsklass: IP20 (PIR-sensor + dörrklocka)
Parkoppla dörrklockan med knappar: självinlärningsfunktion
Parkopplingskapacitet: maximalt åtta PIR-sensorer för en klocka
Antal ringsignaler: 38
Överföringsfrekvens: 433,92 MHz, 10 mW ERP max.
Klockans strömförsörjning: 230 V AC/50 Hz
Strömförsörjning av PIR-sensorn: 3× 1,5 V (typ AAA) (ingår ej), 5 V/1 A USB-C-port
Strömförbrukning: signal max. 0,5 W, PIR-sensor max. 10 mW
Drifttemperatur: -10 °C till 50 °C

Beskrivning av enheten

Beskrivning av dörrklockan

se fig. 1

1 – klockans lysdiod
2 – knapp för inställning av ringsignal
3 – knapp för volyminställning
4 – högtalare

Beskrivning av PIR-sensorn

se fig. 2

1 – Lysdiod
2 – infraröd sensor
3 – Justerbar bas
4 – batterifack
5 – PÅ/AV-brytare
6 – USB-C-port
7 – Fäste
8 – Skruvhål

Installation och kontroller

Installera PIR-sensorn

se fig. 3

1 – Detekteringsområde
2 – Justeringsvinkel
3 – Borttagning av fästet

Parkoppla först sensorn med dörrklockan

1. Sätt i 3 stycken 1,5 V AAA-batterier i sensorns batterifack och stäng batteriluckan, eller anslut en USB-C-kabel (medföljer ej) till en strömadapter (medföljer ej) och sensorn, och anslut sedan adaptern till ett eluttag.
2. Vrid omkopplaren till läge ON; LED-lampan blinkar.
3. Anslut dörrklockan till ett 230 V AC/50 Hz-uttag.
4. Håll knappen för ringsignal nedtryckt så börjar dörrklockans lysdiod att blinka.
5. Dörrklockan växlar automatiskt till ”självlärande” läge som varar i 30 sekunder.
6. Vifta med handen framför sensorn under denna tidsintervall.

7. Dörrklockan kommer att ljuda; sensorn är kopplad till klockan. Detta avslutar automatiskt självinlärningsläget.
8. För att koppla samman flera sensorer, upprepa steg 1 och 2 för varje sensor.

Anmärkning:
Dörrklockan har ett internt minne där den lagrar koderna för de sensorer som för närvarande är ihopkopplade.
Därför behöver sensorerna inte kopplas ihop igen efter byte av batterier i PIR-sensorn.
Se till att du sätter i batterierna med polerna åt rätt håll.
Använd endast alkaliska 1,5 V-batterier. Använd inte 1,2 V laddningsbara batterier, eftersom den lägre spänningen kan göra så att apparaten inte fungerar.
Sätt inte i batterier om en USB-C-kabel är ansluten. USB-C-porten används inte för att ladda batterierna.

Radera minnet för parkopplade sensorer

Tryck och håll -knappen intryckt på dörrklockan. Anslut dörrklockan till ett uttag. Dörrklockans lysdiod börjar lysa efter ca. 3 sekunder. Släpp upp -knappen. Lysdioden slocknar. Minnet för alla parkopplade sensorer kommer att raderas.

Välja ringsignal

1. Tryck upprepade gånger på knappen på dörrklockan.
2. Varje tryck på knappen leder till att en ny ringsignal spelas. Den senaste ringsignalen som spelas upp är den som kommer att användas.

Ställa in ringtonens volym

Du kan ställa in fyra ljudnivåer. Tryck upprepade gånger på knappen på dörrklockan. Varje tryck ändrar ljudnivån (100 % – 75 % – 50 % – 25 %).

Installera PIR-sensorn (sändare)

1. Parkoppa först sensorn med dörrklockan.
2. Kontrollera att apparaten fungerar tillförlitligt på vald plats innan du utför installationen.
3. PIR-sensorn detekterar rörelser i vinklar på 100° horisontellt och 15° vertikalt. Detektionsområdet är 0–8 meter. Placera sensorn på detta avstånd från den övervakade punkten.
4. Den vridbara basen kan monteras på en vägg med hjälp av hålen eller placeras på ett bord.
5. Tack vare möjligheten att rotera basen 360° och sensorfästet 180°, kan du ställa in rätt detekteringsvinkel på alla platser.

Anmärkning: PIR-sensorn detekterar horisontella eller vertikala rörelser framför den infraröda sensorn, t.ex. från vänster till höger eller uppifrån och ned, ungefär parallellt med sensorns bakre hölje. Rörelser som når sensorn vinkelrätt, t.ex. en person som närmar sig, kanske inte alltid detekteras och det kan hända att ljudsignalen inte hörs då. Placera därför PIR-sensorn på en plats där människor går förbi, men inte närmar sig.

Rörelsedetektering kan påverkas av miljöförhållanden såsom hög luftfuktighet, mycket låga temperaturer, tät dimma, rök eller snabba temperaturförändringar, t.ex. luftströmmar från luftkonditionering, fläktar eller skorstenar.

Sensorn (sändaren) kan placeras på trä- eller tegelväggar. Placera dock aldrig sensorn direkt på metallobjekt eller material som innehåller metall, som plastfönster eller dörrar med metallram. I så fall fungerar inte sändaren ordentligt.

Installera ringklockan (mottagaren)

1. Dörrklockan är endast avsedd för inomhusbruk.
2. När den är aktiv ska den vara ansluten till ett 230 V AC/50 Hz-uttag med fritt utrymme runtom så att den alltid är åtkomlig.

3. Överföringsräckvidden (max. 150 m) påverkas av lokala förhållanden, som antalet väggar signalen passerar igenom, dörrkarmar av metall och andra element som påverkar överföringen av radiosignaler (förekomsten av andra radioenheter som verkar med en liknande frekvens, som trådlösa termometrar, kontroller för grindar etc.). Överföringsräckvidden kan minska drastiskt på grund av dessa faktorer.

Felsökning – vanliga frågor

Dörrklockan ringer inte

- Klockan kan vara utanför räckvidden.
  - Ändra avståndet mellan sensorn och dörrklockan; avståndet kan påverkas av lokala förhållanden.
- Sensorn sitter på en metallyta.
  - Placera sensorn på en annan typ av yta.
- Parkoppla sensorn med dörrklockan igen.
- Dörrklockan är inte strömsatt.
  - Kontrollera batteriernas skick och byt ut dem vid behov.
  - Kontrollera att USB-C-kabeln och strömkällan fungerar som de ska.
  - Se till att dörrklockan är ansluten till uttaget och att strömmen eller strömbrytaren är på.

FI | Langaton ovikello

Turvallisuusohjeet ja varoitukset

 Lue käyttöohje ennen laitteen käyttöä.

 Noudata käyttöohjeessa annettuja turvallisuusohjeita.

- Lue ensin käyttöohje huolellisesti läpi.
- Älä käytä langatonta ovikelloa, jos se on vaurioitunut.
- Ovikello on sijoitettava helposti saavutettavaan paikkaan, jotta sitä on helppo käsitellä ja irrottaa pistorasiasta.
- Kun puhdistat ovikelloa, irrota se pistorasiasta.
- Älä käytä tai säilytä langatonta ovikelloa ympäristössä, jossa on korkea lämpötila, pölyä tai kosteutta, tai tiloissa, joissa on palo- tai räjähdysvaara.
- Soittokello ja PIR-anturi on tarkoitettu vain sisäkäyttöön.
- Jos havaitset epänormaalia toimintaa tai muita toimintahäiriöitä, lopeta langattoman soittokellon käyttö ja ota yhteys huoltokeskukseen.
- Älä avaa tai muokkaa langatonta ovikelloa. Tämä voi aiheuttaa sähköiskun tai vahingoittaa langatonta ovikelloa.
- Tätä laitetta ei ole tarkoitettu sellaisten henkilöiden (mukaan lukien lapset) käytettäväksi, joiden fyysinen, aistillinen tai henkinen vajavaisuus tai kokemuksen ja asiantuntemuksen puute estää turvallisen käytön, ellei heidän turvallisuudestaan vastaava henkilö valvo tai opasta heitä laitteen käytössä. Lapset eivät saa leikkiä laitteella.

Pakkauksen sisältö

soittokello,PIR-anturi, kaksipuolinen teippi, 2 ruuvia, 2 seinätulppaa

Tekniset tiedot

Kantama: enintään 150 m avoimella alueella (voi laskea viidesosaan vilkkaalla alueella)
PIR-anturin tunnistusalue: enint. 8 m
Kotelon luokitus: IP20 (PIR-anturi + ovikello)
Ovikellon yhdistäminen painikkeisiin: itseoppiva toiminto
Laiteparikapasiteetti: enintään 8 PIR-anturia yhtä soittokelloa kohden
Soittoäänien lukumäärä: 38

Lähetystaajuus: 433,92 GHz, 10 mW ERP. maks.
Ovikellon virransyöttö: 230 V AC/50 Hz
PIR-anturin virransyöttö: 3 kpl 1,5 V (tyyppi AAA) (ei sisälly toimitukseen), 5 V/1 A USB-C-portti
Virrankulutus: soittokello enintään 0,5 W, PIR-anturi enintään 10 mW
Toimintalämpötila: -10 – +50 °C

Laitteen kuvaus

Ovikellon kuvaus

Katso kuva 1

1 – soittokellon LED
2 – soittoäänen asetus
3 – äänenvoimakkuuden asetus
4 – kaiutin

PIR-anturin kuvaus

Katso kuva 2

1 – LED
2 – infrapuna-anturi
3 – säädettävä pohja
4 – akkukotelo
5 – ON/OFF-virtakytkin
6 – USB-C-portti
7 – kiinnike
8 – ruuvinreiät

Asennus ja hallintalaitteet

PIR-anturin asentaminen

Katso kuva 3

1 – tunnistusalue
2 – säätökulma
3 – kiinnikkeen poisto

Anturin ja soittokellon laiteparin muodostaminen

1. Aseta 3 kpl 1,5 V AAA-paristoja anturin paristokoteloon ja sulje paristokansi tai liitä USB-C-kaapeli (ei sisälly toimitukseen) virtalähteeseen (ei sisälly toimitukseen) ja anturiin ja kytke lopuksi virtalähde pistorasiaan.

2. Käännä kytkin ON-asentoon; LED-valo vilkkuu.
3. Kytke ovikello 230 V AC/50 Hz pistorasiaan.
4. Paina ja pidä painettuna soittoäänipainiketta, jolloin soittokellon LED-valo alkaa vilkkua.
5. Ovikello siirtyy automaattisesti 30 sekuntia kestävään ”itseoppimistilaan”.
6. Tänä aikana heiluta kättäsi anturin edessä.
7. Soittokello soi; anturi on yhdistetty soittokelloon. Tämä päättää automaattisesti itseoppimistilan.
8. Jos haluat yhdistää useita antureita, toista vaiheet 1 ja 2 jokaiselle anturille.

Huomautus:

Soittokellossa on sisäinen muisti, johon se tallentaa laitepariksi liitettyjen anturien koodit.

Siksi antureita ei tarvitse yhdistää uudelleen PIR-anturin paristojen vaihdon jälkeen.

Muista asettaa paristot niin, että niiden navat ovat oikein päin.

Käytä ainoastaan 1,5 voltin alkaliparistoja. Älä käytä 1,2 V ladattavia paristoja; alhaisempi jännite voi estää laitteen toiminnan.

Älä aseta paristoja paikalleen, jos USB-C-kaapeli on kytketty. USB-C-porttia ei käytetä paristojen lataamiseen.

Anturien laiteparin poistaminen muistista

Paina ja pidä painettuna -painiketta soittokellossa. Liitä ovikello pistorasiaan. Soittokellon LED alkaa vilkkua noin 3 sekunnin kuluttua. Vapauta painike. LED sammuu. Kaikki laitepariksi liitetyt anturit poistetaan muistista.

Soittoäänen valitseminen

1. Paina toistuvasti ovikellon painiketta.
2. Jokainen painikkeen painallus toistaa eri soittoäänen. Viimeksi toistettu soittoääni on se, jota käytetään.

Soittoäänen äänenvoimakkuuden asettaminen

Voit asettaa 4 äänenvoimakkuutta. Paina toistuvasti ovikellon  painiketta. Jokainen painallus muuttaa äänenvoimakkuuden tasoa (100 % – 75 % – 50 % – 25 %).

PIR-anturin asentaminen (lähetin)

1. Yhdistä ensin anturi soittokelloon.
2. Ennen kiinnitystä tarkista, että laitesarja toimii luotettavasti valitussa paikassa.
3. PIR-anturi havaitsee liikkeen 100° kulmassa vaakasuunnassa ja 15° pystysuunnassa. Havaitsemisalue on 0–8 metriä. Aseta anturi tähän etäisyyteen valvottavasta kohdasta.
4. Kääntöjalusta voidaan kiinnittää seinään reikien avulla tai asettaa pöydälle.
5. Koska jalustaa voi kääntää 360° ja anturin kiinnikettä 180°, voit asettaa oikean tunnistuskulman missä tahansa paikassa.

Huomautus: PIR-anturi havaitsee infrapuna-anturin edessä tapahtuvan vaakasuoran tai pystysuoran liikkeen, esimerkiksi vasemmalta oikealle tai ylhäältä alas, suunnilleen anturin takakannen suuntaisesti. Anturin suhteen kohtisuoraa liikettä, esimerkiksi lähestyvää henkilöä, ei välttämättä aina tunnisteta, eikä äänisignaalia välttämättä kuulu. Sijoita PIR-anturi siksi paikkaan, jonka ohi ihmiset kulkevat, eivätkä lähesty kohti.

Liikkeen tunnistaminen voi heikentyä ympäristöolosuhteiden, kuten korkean kosteuden, erittäin alhaisten lämpötilojen, tiheän sumun, savun tai nopeiden lämpötilan muutosten, esimerkiksi ilmastointilaitteiden, tuulettimien tai savupiippujen aiheuttamien ilmavirtojen, vuoksi.

Anturi (lähetin) voidaan sijoittaa puu- tai tiiliseinille. Älä kuitenkaan koskaan aseta anturia suoraan metalliesineisiin tai metallia sisältäviin materiaaleihin,

kuten muovisiin ikkunoihin tai oviin, joissa on metallikehys. Tällöin lähetin ei toimi kunnolla.

Ovikellon (vastaanottimen) asentaminen

1. Ovikello on suunniteltu vain sisäkäyttöön.
2. Käytössä ollessaan on oltava kytkettynä 230 V AC/50 Hz pistorasiaan ja sen ympärillä on oltava vapaata tilaa, jotta se on aina saatavilla.
3. Lähetysetäisyyteen (maks. 150 m) vaikuttavat paikalliset olosuhteet, kuten seinien lukumäärä, joiden läpi signaali kulkee, metalliset ovenkarmit ja muut radiosignaalien lähetykseen vaikuttavat elementit (muiden radiolaitteiden läsnäolo, jotka toimivat vastaavalla taajuudella, kuten langattomat lämpömittarit, portin säätimet jne.). Vaihteiston kantama voi pienentyä huomattavasti näiden tekijöiden vuoksi.

Vianmääritys

Ovikello ei soi

- Ovikello voi olla kantaman ulkopuolella.
    - Muuta anturin ja soittokellon välistä etäisyyttä; paikalliset olosuhteet voivat vaikuttaa etäisyyteen.
- Anturi on kiinnitetty metallipintaan.
    - Aseta anturi erilaiselle pinnalle.
- Muodosta laitepari anturin ja soittokellon välillä uudelleen.
- Ovikello ei saa virtaa.
    - Tarkista paristojen kunto ja vaihda ne tarvittaessa.
    - Tarkista, että USB-C-kaapeli ja virtalähde toimivat oikein.
    - Varmista, että kello on kytketty oikein pistorasiaan ja että virta on päällä tai haaran sulake/katkaisija on päällä.

DK | Trådløs dørklokkespil

Sikkerhedsforskrifter og advarsler

 Læs brugsanvisningen, før du tager enheden i brug.

 Følg de sikkerhedsforskrifter, der er angivet i brugsanvisningen.

- Læs først brugsanvisningen omhyggeligt igennem.
- Brug ikke det trådløse dørklokkespil, hvis det er beskadiget.
- Dørklokkespillet skal placeres til nem håndtering og deaktivering.
- Tag stikket ud af stikkontakten, når du vil rengøre dørklokkespillet.
- Brug eller opbevar ikke det trådløse dørklokkespil i miljøer med høj temperatur, støv eller fugtighed eller i områder med brand- eller eksplosionsfare.
- Dørklokkespillet og PIR-sensoren er kun beregnet til indendørs brug.
- Hvis du opdager unormale betingelser eller andre fejl, skal du ikke bruge det trådløse dørklokkespil og kontakte et servicecenter.
- Åbn eller modificer ikke det trådløse dørklokkespil. Dette kan medføre elektrisk stød eller beskadige det trådløse dørklokkespil.
- Denne enhed er ikke beregnet til brug af personer (herunder børn), hvis fysiske, sensoriske eller mentale evner eller mangel på erfaring og ekspertise forhindrer sikker brug, medmindre de overvåges eller instrueres i brugen af apparatet af en person, der er ansvarlig for deres sikkerhed. Børn må ikke lege med enheden.

Pakkens indhold

dørklokkespil, PIR-sensor, dobbeltsidet tape, 2 skruer, 2 dyvler

Tekniske specifikationer

Transmissionsrækkevidde: Op til 150 m i et åben område (kan falde til en femtedel i et travlt område)
PIR-sensorens detektionsområde: maks. 8 m
Kapslingsklasse: IP20 (PIR-sensor + dørklokkespil)
Parring af dørklokken med knapper: Selvlæringsfunktion
Parringskapacitet: maksimalt 8 PIR-sensorer pr. dørklokkespil
Antal ringetoner: 38
Transmissionsfrekvens: 433,92 MHz, 10 mW e.r.p. maks.
Dørklokke-strømforsyning: 230 V AC/50 Hz
Strømforsyning til PIR-sensor: 3× 1,5 V (type AAA) (medfølger ikke), 5 V/1 A USB-C-port
Strømforbrug: dørklokkespil maks. 0,5 W, PIR-sensor maks. 10 mW
Driftstemperatur: -10 °C til 50 °C

Beskrivelse af enheden

Klokkebeskrivelse

Se fig. 1

1 – klokke-LED
2 – Ringetoneindstillingsknap
3 – knap til indstilling af lydstyrke
4 – Højttaler

Beskrivelse af PIR-sensoren

Se fig. 2

1 – LED
2 – infrarød sensor
3 – justerbar base
4 – batterirum
5 – ON/OFF-knap
6 – USB-C-port
7 – beslag
8 – skruehuller

Installation og styring

Installation af PIR-sensoren

Se fig. 3

1 – detektionsområde
2 – justeringsvinkel
3 – afmontering af beslag

Parring af sensoren med dørklokkespillet

1. Indsæt 3× 1,5 V AAA-batterier i sensorens batterirum, og luk batteridækslet, eller slut et USB-C-kabel (medfølger ikke) til en strømadapter (medfølger ikke) og sensoren, og slut til sidst adapteren til en stikkontakt.
2. Drej kontakten til positionen ON; LED'en blinker.
3. Slut dørklokkespillet til et 230 V AC/50 Hz-udtag.
4. Tryk på ringetone-knappen , og hold den ned,e indtil ringetone-LED'en begynder at blinke.
5. Dørklokkespillet skifter automatisk til "programmerings"-tilstand, som varer i 30 sekunder.
6. I løbet af denne periode skal du vifte med hånden foran sensoren.
7. Dørklokkespillet vil ringe; sensoren er parret med dørklokkespillet. Dette afslutter automatisk selvlæringstilstanden.
8. For at parre flere sensorer skal du gentage trin 1 og 2 for hver sensor.

Bemærk!

Dørklokkespillet har en intern hukommelse, hvor den gemmer koderne for de sensorer, der aktuelt er parret.

Derfor er det ikke nødvendigt at parre sensorerne igen efter udskiftning af batterierne i PIR-sensoren.

Når du sætter batterierne i, skal du sørge for at vende dem rigtigt.

Brug kun alkaliske batterier på 1,5 V. Brug ikke genopladelige 1,2-V-batterier; den lavere spænding kan forhindre enheden i at fungere korrekt.

Indsæt ikke batterier, hvis et USB-C-kabel er tilsluttet. USB-C-porten bruges ikke til opladning af batterierne.

Sletning af hukommelse med parrede sensorer

Tryk og holde dørklokkens parringsknap nede. Slut dørklokken til en stikkontakt. Dørklokkens LED lyser efter ca. 3 sekunder. Slip knappen. LED'en slukker. Hukommelsen for alle parrede sensorer slettes.

Ringetonevalg

1. Tryk gentagne gange på dørklokkens knap.
2. Hver gang der trykkes på knappen, skiftes der til en ny ringetone. Den sidst spillede ringetone er den ringetone, der anvendes.

Indstilling af dørklokkens ringetone

Du kan indstille 4 lydstyrkeniveauer. Tryk gentagne gange på dørklokkens knap. Hvert tryk skifter volumenstyrken (100 % – 75 % – 50 % – 25 %).

Installation af PIR-sensoren (transmitter)

1. Først skal du parre sensoren med dørklokkespillet.
2. Før montering skal du kontrollere, at apparatet fungerer pålideligt på det valgte sted.
3. PIR-sensoren registrerer bevægelse i vinkler på 100° vandret og 15° lodret. Detektionsområdet er 0-8 meter. Placer sensoren i denne afstand fra det overvågede punkt.
4. Den drejelige base kan monteres på en væg ved hjælp af hullerne eller placeres på et bord.
5. Takket være muligheden for at dreje basen 360° og dreje sensorholderen 180° kan du indstille den korrekte detektionsvinkel på ethvert sted.

Bemærk! PIR-sensoren registrerer vandrette eller lodrette bevægelser foran den infrarøde sensor, f.eks. fra venstre mod højre eller fra top til bund, omtrent paral-

lelt med sensorens bagside. Bevægelse vinkelret på sensoren, f.eks. en person, der nærmer sig, registreres muligvis ikke altid, og lydsignalet lyder muligvis ikke. Placer derfor PIR-sensoren et sted, hvor folk passerer forbi, og ikke nærmer sig. Bevægelsesdetektering kan forringes af miljøforhold såsom høj luftfugtighed, meget lave temperaturer, tæt tåge, røg eller hurtige temperaturændringer, f.eks. luftstrømme fra aircondition, ventilatorer eller skorstene.
Sensoren (senderen) kan placeres på træ- eller murstensvægge. Placer dog aldrig sensoren direkte på metalobjekter eller materialer, der indeholder metal såsom plastvinduer eller døre med en metalramme. I disse tilfælde vil transmitteren nemlig ikke fungere korrekt.

Installering af dørklokken (Modtager)

1. Dørklokken er kun beregnet til indendørs brug.
2. Når den er i brug, skal den være tilsluttet til et 230 V AC/50 Hz-udtag med god plads omkring det, så det altid er tilgængeligt.
3. Transmissionsrækkevidden (maks. 150 m) påvirkes af lokale forhold såsom antal vægge, som signalet skal passere igennem, metaldørrammer og andre elementer, der kan påvirke radiosignaltransmissionerne (tilstedeværelsen af andre radioenheder, der betjenes på en lignende frekvens såsom trådløse termometre, portkontrolenheder etc.). Transmissionsrækkevidden kan reduceres betydeligt på grund af disse faktorer.

Ofte stillede spørgsmål om fejlfinding

Dørklokkespillet ringer ikke

- Dørklokken kan være udenfor rækkevidde.
    - Tilpas afstanden mellem sensoren og dørklokkespillet. Rækkevidden kan påvirkes af lokale forhold.
- Sensoren er monteret på en metaloverflade.
    - Placer sensoren på en anden type overflade.

- Par sensoren med dørklokken igen.
- Dørklokkespillet tilføres ikke strøm.
    - Kontrollér batteriernes tilstand, og udskift dem om nødvendigt.
    - Kontrollér, at USB-C-kablet og strømkilden fungerer korrekt.
    - Sørg for, at dørklokken er tilsluttet stikkontakten, og at kontakten er tændt, eller at kredsløbets sikringsboks er tændt.

GARANCIJSKI LIST

1. Firma in naslov sedeža garanta: EMOS SI, d.o.o., Rimska cesta 92, 3311 Šempeter v Savinjski dolini
2. Datum dobave blaga: _____
3. Podatki, ki identificirajo blago:

   ZNAMKA: Brezžični zvonec

   TIP: P57P01

4. Garant jamči za lastnosti ali brezhibno delovanje v garancijskem roku, ki začne teči z dobavo blaga potrošniku.
5. Pravice potrošnika, če blago nima lastnosti navedenih v garancijskem listu:
   Če blago, za katero je izdana obvezna garancija, ne izpolnjuje specifikacij ali nima lastnosti, navedenih v garancijskem listu ali oglaševalskem sporočilu, lahko potrošnik najprej zahteva odpravo napak. Če napake niso odpravljene v skupno 30 dneh od dneva, ko je proizvajalec ali pooblaščeni servis od potrošnika prejel zahtevo za odpravo napak, mora proizvajalec potrošniku brezplačno zamenjati blago z enakim, novim in brezhibnim blagom. Rok iz prejšnjega odstavka se lahko podaljša na najkrajši čas, ki je potreben za dokončanje popravila ali zamenjave, vendar za največ 15 dni. Pri določitvi podaljšanega roka se upoštevajo narava in kompleksnost blaga, narava in resnost neskladnosti ter napor, ki je potreben za dokončanje popravila ali zamenjave. O številu dni za podaljšanje roka in razlogih za njegovo podaljšanje proizvajalec obvesti potrošnika pred potekom roka 30 dni.

   Če proizvajalec v roku 30 oz. 45 dni v primeru podaljšanja roka ne popravi ali ne zamenja blaga z novim, lahko potrošnik zahteva vračilo celotne kupnine od proizvajalca ali zahteva sorazmerno znižanje kupnine.

   Če potrošnik zahteva sorazmerno znižanje kupnine, je znižanje kupnine sorazmerno zmanjšanju vrednosti blaga, ki ga je potrošnik prejel, v primerjavi z vrednostjo, ki bi jo imelo blago, če bi bilo skladno.

   Ne glede na zgoraj navedeno lahko potrošnik zahteva vračilo plačanega zneska od proizvajalca, če se neskladnost pojavi v manj kot 30 dneh od dobave blaga. Za zamenjano blago ali zamenjan bistveni del blaga z novim proizvajalec izda nov garancijski list.

Proizvajalec oziroma pooblaščeni servis lahko potrošniku za čas popravila blaga, za katero je bila izdana obvezna garancija, zagotovi brezplačno uporabo podobnega blaga.

Če proizvajalec potrošniku ne zagotovi nadomestnega blaga v začasno uporabo, ima potrošnik pravico uveljavljati škodo, ki jo je utrpel, ker blaga ni mogel uporabljati od trenutka, ko je zahteval popravilo ali zamenjavo, do njune izvršitve.

Stroške za material, nadomestne dele, delo, prenos in prevoz izdelkov, ki nastanejo pri odpravljanju okvar oziroma nadomestitvi blaga z novim, plača proizvajalec.

6. Postopek, ki ga mora potrošnik uporabiti za uveljavljanje garancije:

   Potrošnik obvesti garanta pisno po pošti, po e-pošti ali osebno pri pooblaščenem servisu s predložitvijo dokazil o veljavnosti garancije in nemudoma omogoči pregled blaga.

   Ob prijavi mora priložiti kopijo računa o nakupu in natančno navesti razloge oziroma zahtevek.

   V primeru upravičenega zahtevka bo podjetje najkasneje v roku osmih (8) delovnih dni odgovorilo stranki glede rešitve reklamacije.
7. Rok za rešitev zahtevka: 30 dni z možnostjo podaljšanja za največ 15 dni.
8. Trajanje garancijskega roka: 12 mesecev.
9. Ozemeljsko območje veljavnosti garancije: Slovenija.
10. Opozorilo, potrošnik ima zakonsko pravico, da zoper prodajalca v primeru neskladnosti blaga brezplačno uveljavlja jamčevalne zahtevke in da garancija ne izključuje pravic potrošnika, ki izhajajo iz obveznega jamstva za skladnost blaga.
11. Garant zagotavlja potrošniku vzdrževanje, nadomestne dele in priklopne aparate še tri leta po poteku garancije

Pooblaščeni serviser:

EMOS SI, d.o.o., Rimska cesta 92, 3311 Šempeter v Savinjski dolini
Tel: +386 8 205 17 21 ; E-mail: reklamacije@emos-si.si